２０２６年度　ファイテンジャパンクラブカップ
ＪＶＡ第４５回全日本制バレーボールクラブ選手権大会　６人制男子　愛知県予選会

主催：一般社団法人愛知県バレーボール協会
協賛：ファイテン
主管：一般社団法人愛知県バレーボール協会クラブ専門部
日時：２０２６年５月３日（日）、５月２４日（日）
会場：5/３（日）　一宮市木曽川体育館
　　5/24（日）　豊田市運動公園体育館
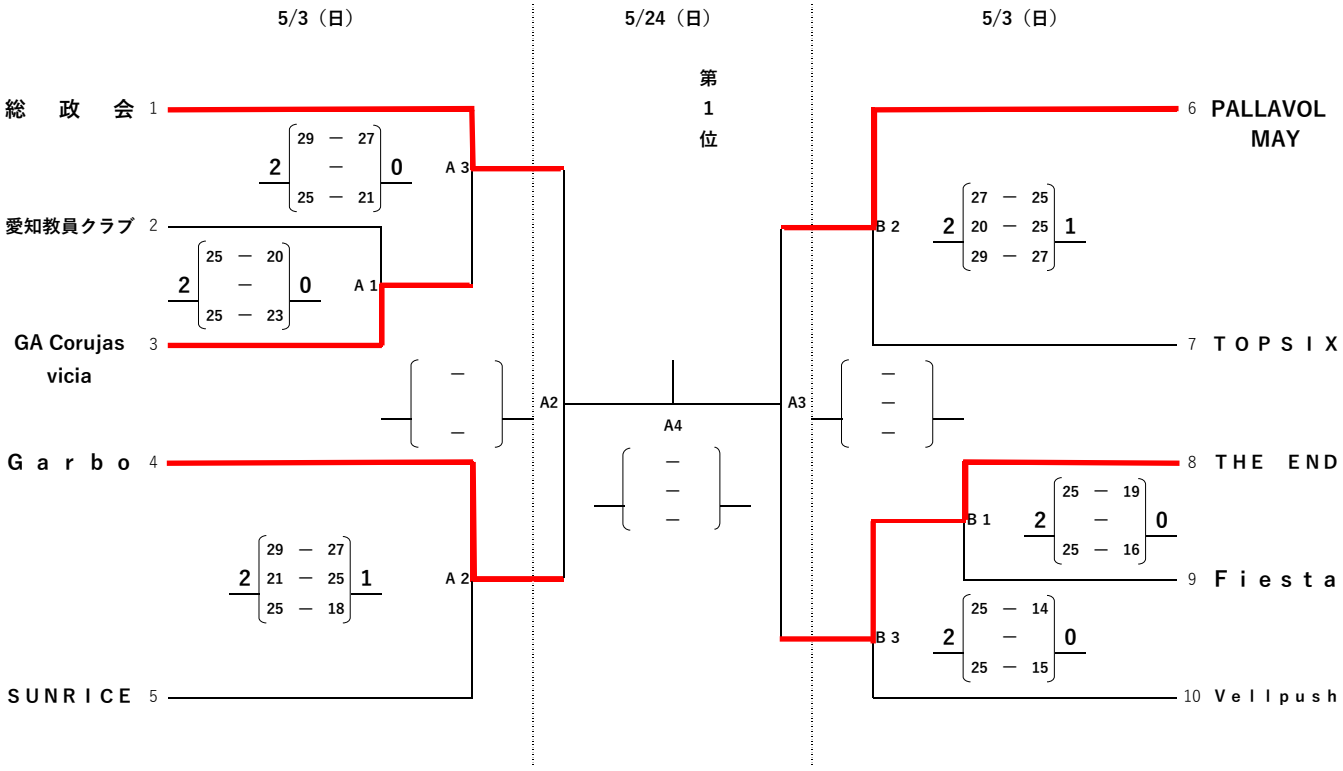
≪　組合せ　≫