第60回　名古屋市中学校総合体育大会バレーボール大会　男子の部

7月23日（日）　守山S.C.

1 神　丘 — 2
2 久　方 — 0

25 − 7
25 − 11
−

2

3 東　陵 — 2
4 東　海 — 0

25 − 20
30 − 28
−

0

25 − 12
25 − 13
−

2

5 香　流 — 2
6 名古屋 — 0

25 − 18
30 − 28
−

0

7 植　田 — 0
8 伊勢山 — 2

25 − 19
25 − 18
−

2

25 − 23
25 − 20
−

0

7月24日（月）　守山S.C.

決勝戦

神丘　2 (25 − 15, 25 − 23, −) 0　若水

シード順位決定戦

萩山　2 (21 − 25, 25 − 23, 25 − 17) 1　伊勢山

25 − 19
25 − 15
−

2

26 − 24
25 − 19
−

2

優　勝　名古屋市立神丘中学校
準優勝　名古屋市立若水中学校
第3位　名古屋市立萩山中学校
第3位　名古屋市立伊勢山中学校

7月23日（日）　守山S.C.

9 若　水 — 2
10 日比野 — 0

25 − 18
25 − 12
−

2

11 天　白 — 2
12 平　田 — 0

25 − 20
25 − 19
−

0

25 − 15
25 − 15
−

2

13 沢　上 — 2
14 冨　士 — 0

25 − 17
25 − 17
−

0

15 汐　路 — 0
16 萩　山 — 2

25 − 7
25 − 10
−

2

25 − 15
25 − 13
−

0
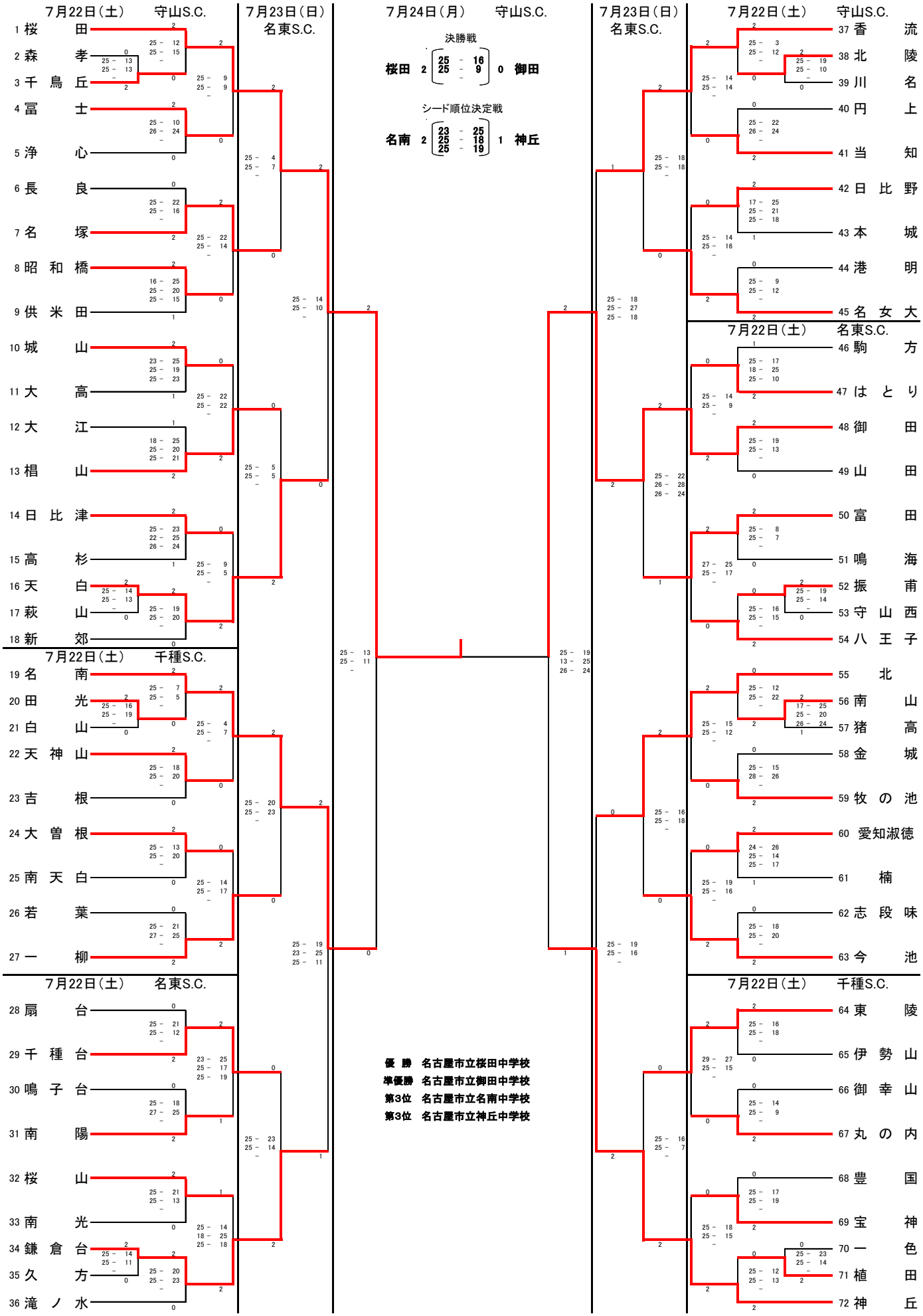
第60回　名古屋市中学校総合体育大会バレーボール大会　女子の部