第19回　全知多中学校バレーボール選手権大会

男子の部

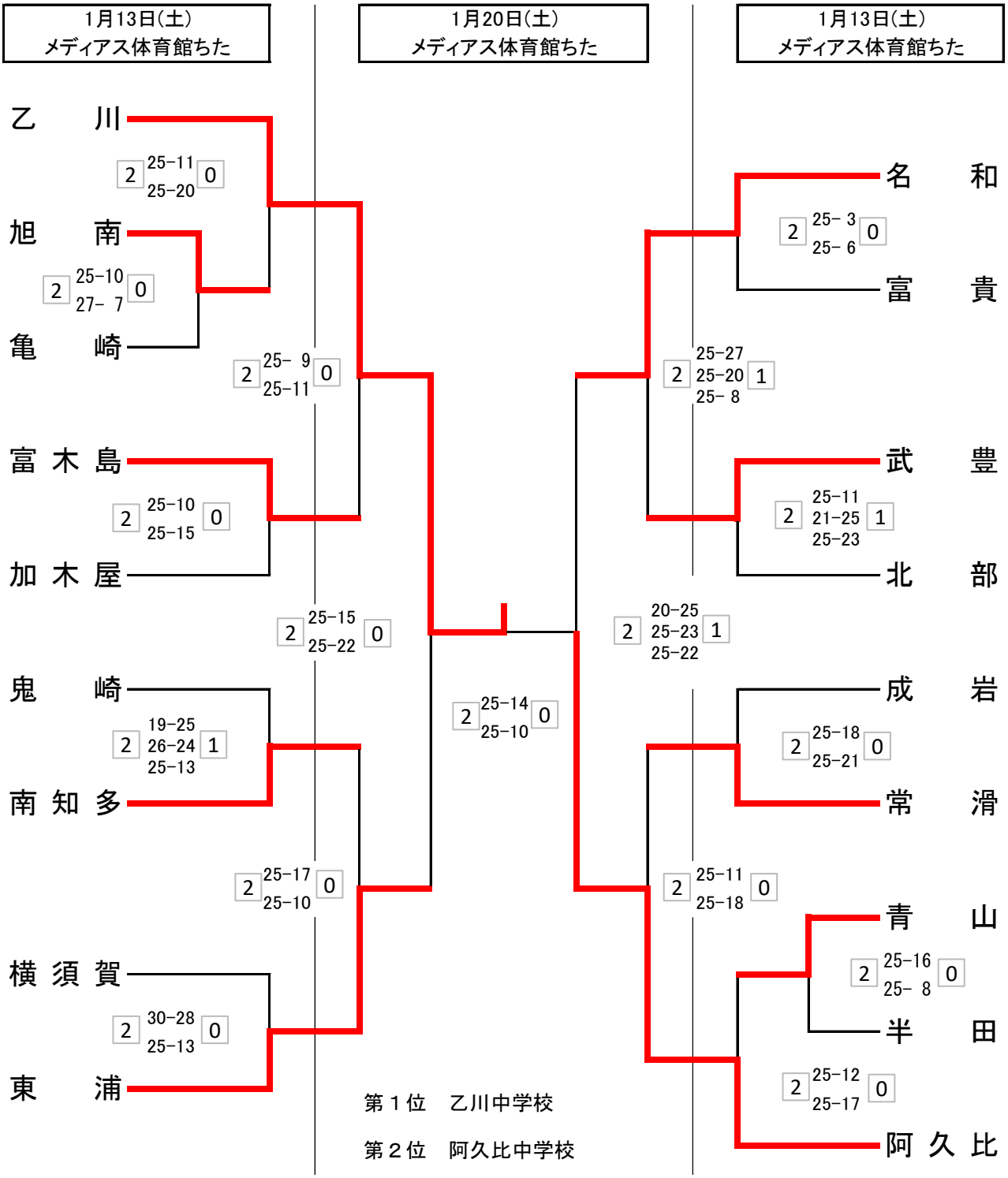

第１位　乙川中学校

第２位　阿久比中学校

第３位　東浦中学校

〃　名和中学校

第19回　全知多中学校バレーボール選手権大会

女子の部

1月13日(土) 八幡中学校	1月20日(土) メディアス体育館ちた	1月13日(土) メディアス体育館ちた

- 知多 vs 中部：2 25-11 25-21 0
- 中部 vs 南知多：2 25- 8 25-15 0
- 知多 vs 中部：2 25-12 25- 9 0
- 横須賀 vs 常滑：2 25-23 25- 7 0
- 青海 vs 亀崎：2 25- 8 25-14 0
- 横須賀 vs 青海：2 25-17 25-13 0
- 横須賀 vs 青海：2 25-18 25-20 0
- 武豊 vs 大府北：2 25- 7 25-21 0
- 野間 vs 富貴：2 25-19 25-10 0
- 武豊 vs 野間：2 25-13 25-19 0
- 半田 vs 八幡：2 25-14 25-17 0
- 東部 vs 青山：2 25- 8 25- 2 0
- 半田 vs 東部：2 21-25 25-16 25-14 1
- 八幡 vs 東部：2 15-25 25-22 25-23 1
- 八幡 vs 東部：2 25-18 34-32 0

- 鬼崎 vs 大府：2 25- 9 25-14 0
- 大府 vs 名和：2 25-17 18-25 25-20 1
- 鬼崎 vs 名和：2 27-25 25-21 0
- 加木屋 vs 上野：2 25- 1 25- 4 0
- 乙川 vs 成岩：2 25-12 25-10 0
- 加木屋 vs 成岩：2 25-20 25-11 0
- 加木屋 vs 成岩：2 28-26 25-11 0
- 阿久比 vs 平洲：2 25-12 25- 8 0
- 篠島 vs 東浦：2 25-12 25-10 0
- 阿久比 vs 東浦：2 25-22 25-14 0
- 阿久比 vs 東浦：2 25- 5 25-23 0
- 南陵 vs 富木島：2 27-25 21-25 25-20 1
- 南陵 vs 旭南：2 25-10 25- 8 0

第1位	知多中学校
第2位	鬼崎中学校
第3位	八幡中学校
〃	旭南中学校