令和5年度愛知県高等学校新人体育大会バレーボール競技西三河支部予選会

日 時　　令和6年1月13日（土）　受付・代表者会議　8:25　開会式　8:40

　　1月14日（日）　受付・代表者会議　8:25　第1試合 合同練習開始　8:40

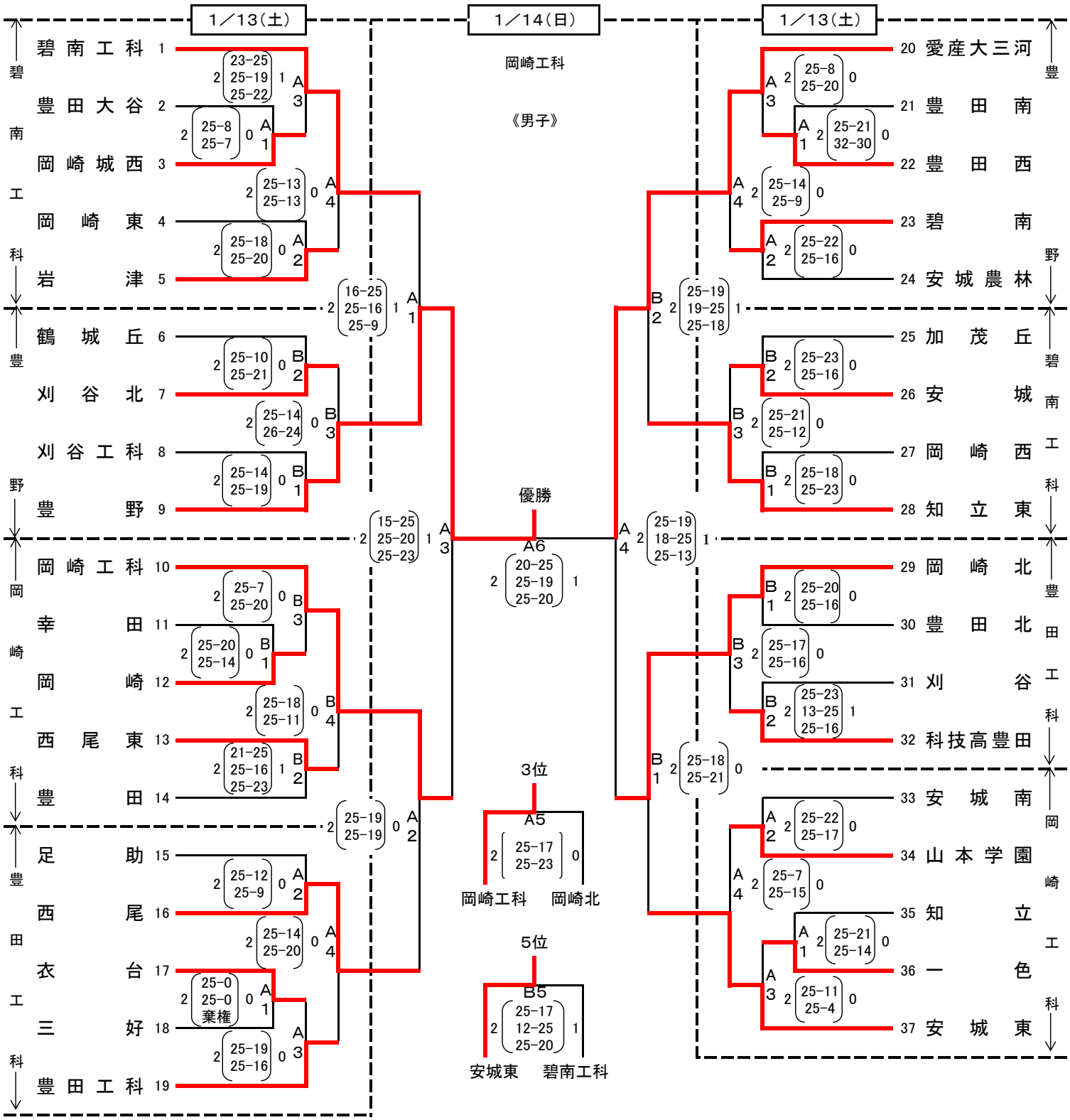

優勝	2位	3位	4位	5位	6位	7位	8位
豊野	愛産大三河	岡崎工科	岡崎北	安城東	碧南工科	知立東	西尾

・練習時間　当日初戦チーム合同20分、シードチーム初戦単独10分、合同10分

・連続試合　1日目2日目ともに15分を原則　ただし、2日目の第2～第3試合のみ30分

令和5年度愛知県高等学校新人体育大会バレーボール競技西三河支部予選会

日 時　　令和6年1月13日（土）　受付・代表者会議　8:25　開会式　8:40

　　1月14日（日）　受付・代表者会議　8:25　第1試合 合同練習開始　8:40

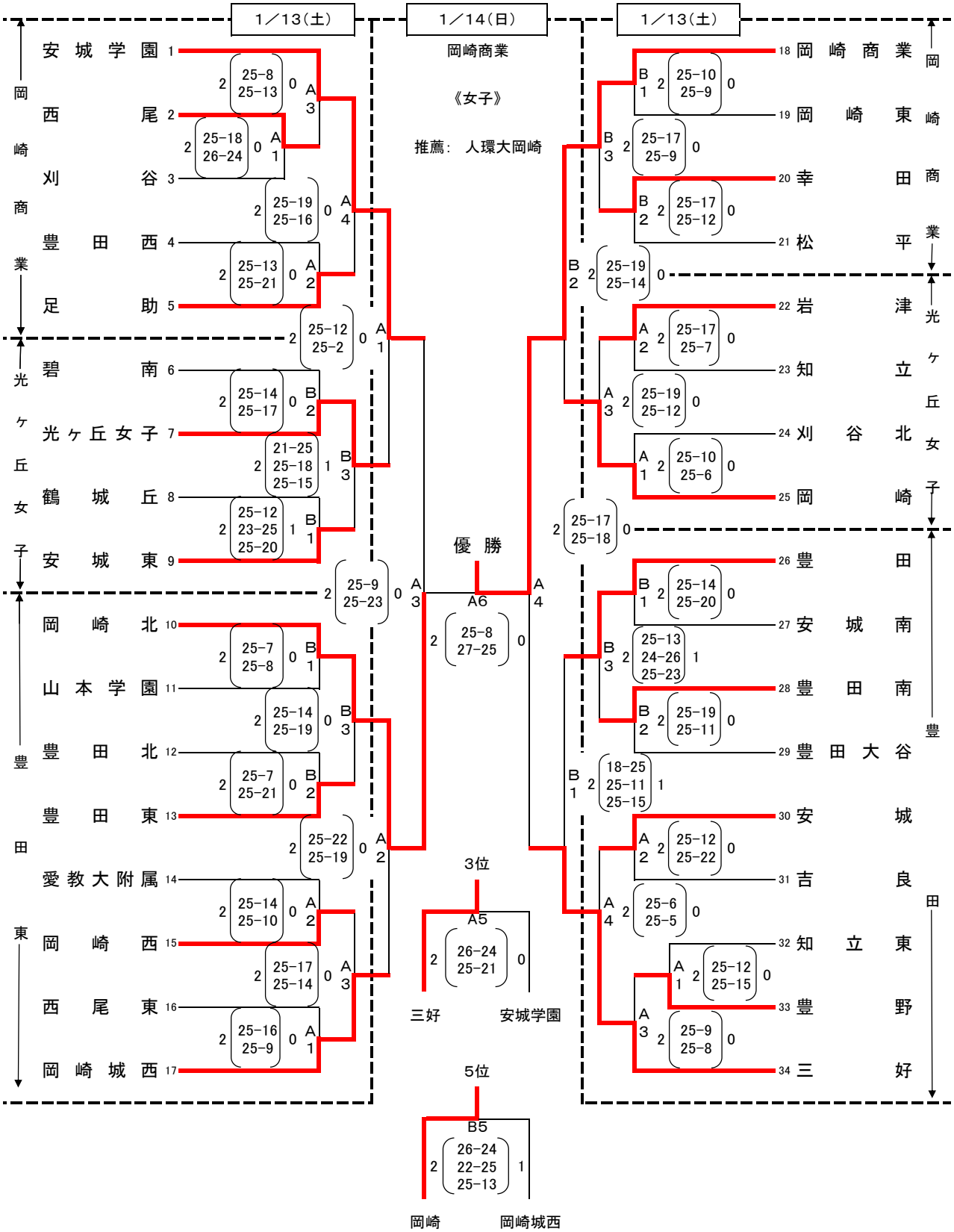

優勝	2位	3位	4位	5位	6位	7位	8位
岡崎商業	岡崎北	三好	安城学園	岡崎	岡崎城西	光ヶ丘女子	豊田

・練習時間　当日初戦チーム合同20分、シードチーム初戦単独10分、合同10分

・連続試合　1日目2日目ともに15分を原則　ただし、2日目の第2～第3試合のみ30分