第49回　東海ママさんバレーボール大会愛知県予選会
組み合わせ及び成績表

開催期日 令和4年9月19日(月・祝)

主 催　愛知県ママさんバレーボール連盟
後 援　朝 日 新 聞 社 名 古 屋 本 社
一般社団法人愛知県バレーボール協会

会　　場　名古屋市名東スポーツセンター
(Tel 052-705-4948)

1 位　悠 球 倶 楽 部

2 位　こ　う　な　ん
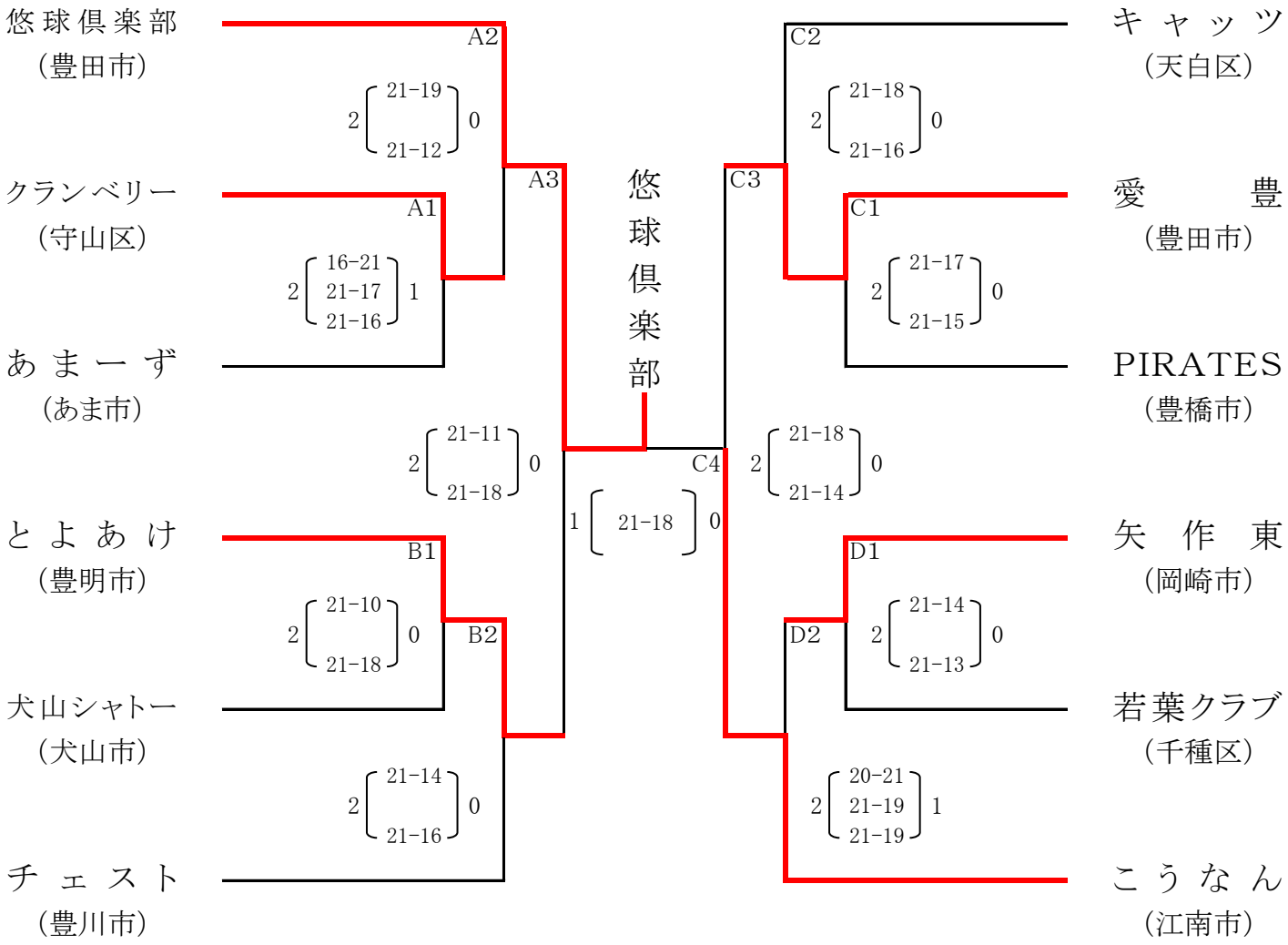
上位2チームは東海大会へ出場
東海大会　令和4年10月8日(土)　岐阜県