令和3年度　名古屋市中学校バレーボール新人大会　男子の部

本大会は、新型コロナウイルス感染拡大防止のため、無観客開催とします。一般・保護者の方は来場できません。

決勝戦

久　方　2　（25 － 21 / 21 － 25 / 26 － 24）　1　天　白

県大会出場決定戦

東　海　2　（25 － 16 / 25 － 11 / －）　1　萩　山

シード順位決定戦

明　豊　0　（25 － 18 / 25 － 12 / －）　2　香　流

植　田　0　（25 － 17 / 25 － 23 / －）　2　神　丘

1 天　白　2
2 平　田　0
3 伊勢山　2
4 明　豊　2
5 沢　上　0
6 冨　士　0
7 香　流　2
8 名古屋　0
9 東　海　2

20 － 25 / 25 － 18 / 25 － 19　2
25 － 6 / 25 － 7 / －　1
25 － 14 / 25 － 11 / －　2
25 － 22 / 25 － 12 / －　0
25 － 2 / 25 － 10 / －　0
25 － 16 / 25 － 21 / －　0
25 － 10 / 25 － 19 / －　2
25 － 23 / 25 － 17 / －　2

10 若　水　0
11 萩　山　2
12 植　田　2
13 日比野　0
14 東　陵　0
15 久　方　2
16 汐　路　0
17 神　丘　2

25 － 13 / 25 － 23 / －　2
25 － 13 / 25 － 20 / －　0
25 － 10 / 25 － 12 / －　0
25 － 16 / 25 － 17 / －　2
25 － 22 / 25 － 15 / －　2
25 － 10 / 25 － 7 / －　0
25 － 10 / 25 － 19 / －　2

令和3年度　名古屋市中学校バレーボール新人大会　女子の部

本大会は、新型コロナウイルス感染拡大防止のため、無観客開催とします。一般・保護者の方は来場できません。

決勝戦

桜田 2 (25 − 10 / 25 − 21) 0 神丘

シード順位決定戦

香流 2 (25 − 23 / 25 − 17) 0 富田

県大会出場決定戦

扇台 2 (25 − 23 / 26 − 24) 0 御田
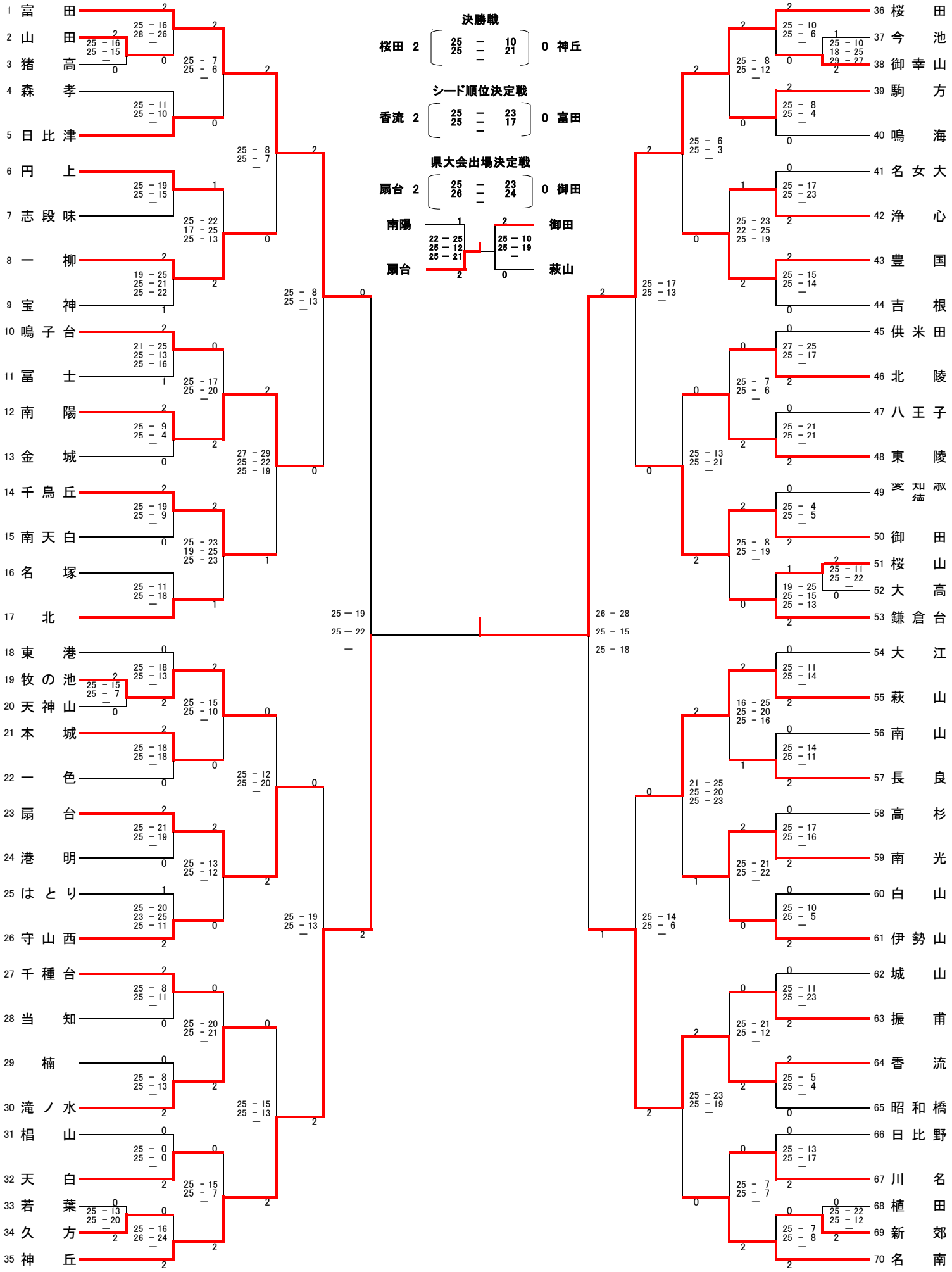
南陽 1 / 2 御田
22 − 25
25 − 12
25 − 21
25 − 10
25 − 19
扇台 2 / 0 萩山