令和2年度　名古屋南支部高等学校バレーボール選手権大会　男子

期日：令和2年12月12日（土）　12月13日（日）

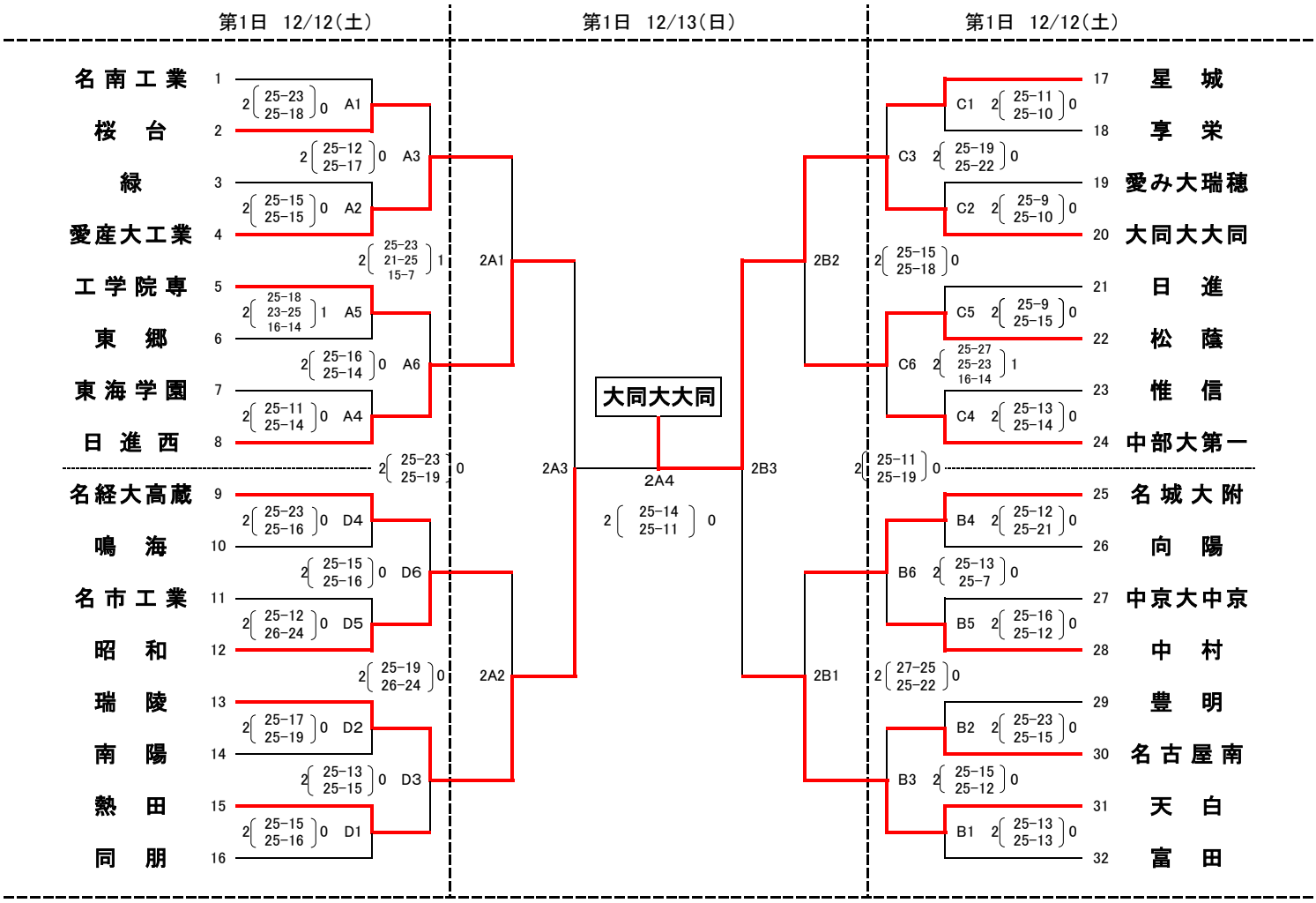

優勝	2位	3位	3位
大同大大同	瑞　陵	天　白	日進西

コロナ対策のため無観客で実施します。

令和2年度　名古屋南支部高等学校バレーボール選手権大会　女子

期日：令和2年12月12日(土)　12月13日(日)

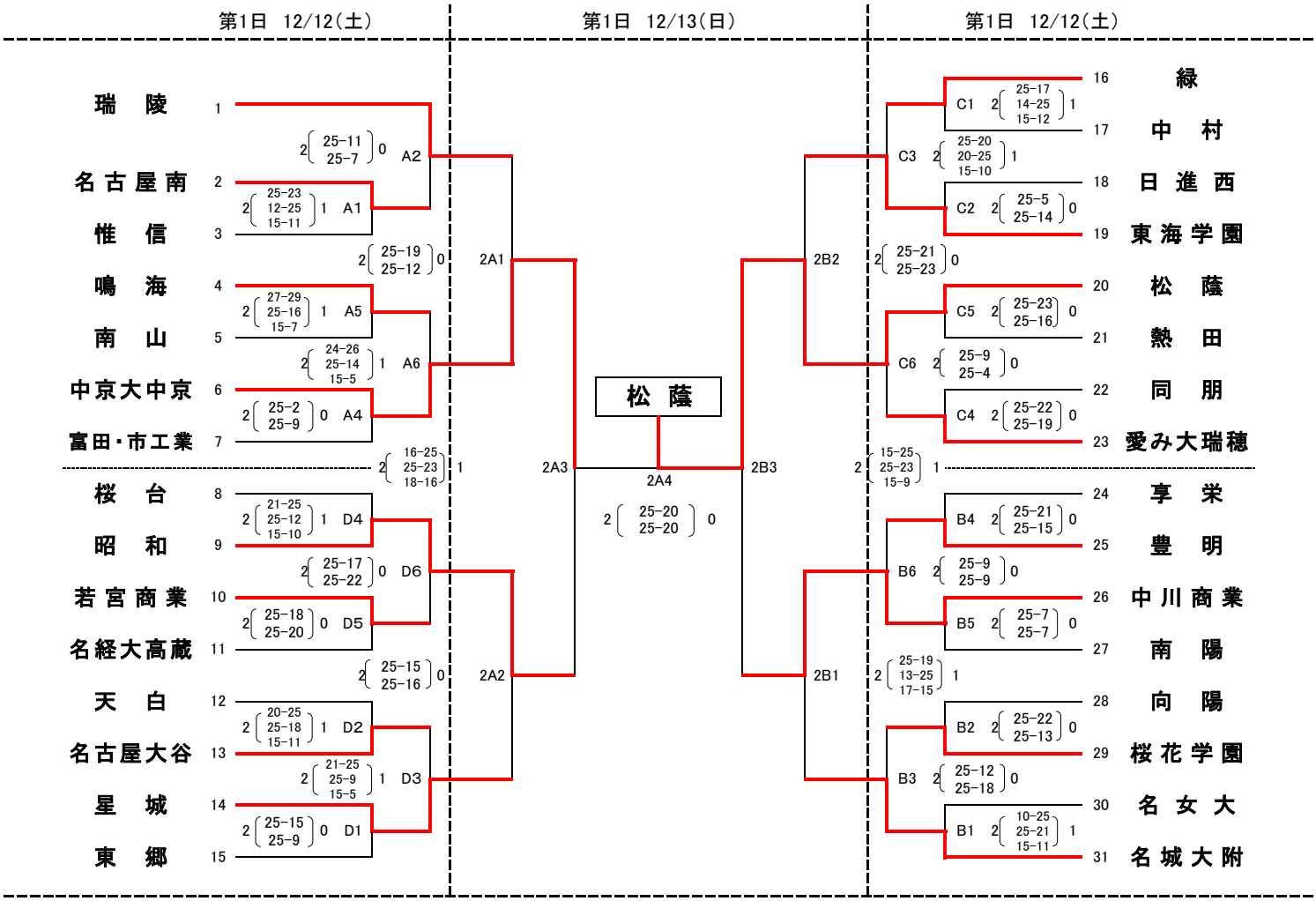

優勝	2位	3位	3位
松　蔭	中京大中京	昭　和	中川商業