第46回　東海ママさんバレーボール大会愛知県予選会
組み合わせ及び成績表

開催期日　2019年9月16日（祝月）
午前9時45分 開会式

会　　場　名古屋市名東スポーツセンター
（Tel 052-705-4948）

主　催　愛知県ママさんバレーボール連盟
後　援　朝日新聞社名古屋本社
愛知県バレーボール協会

1位　豊　　中

2位　矢　作　東
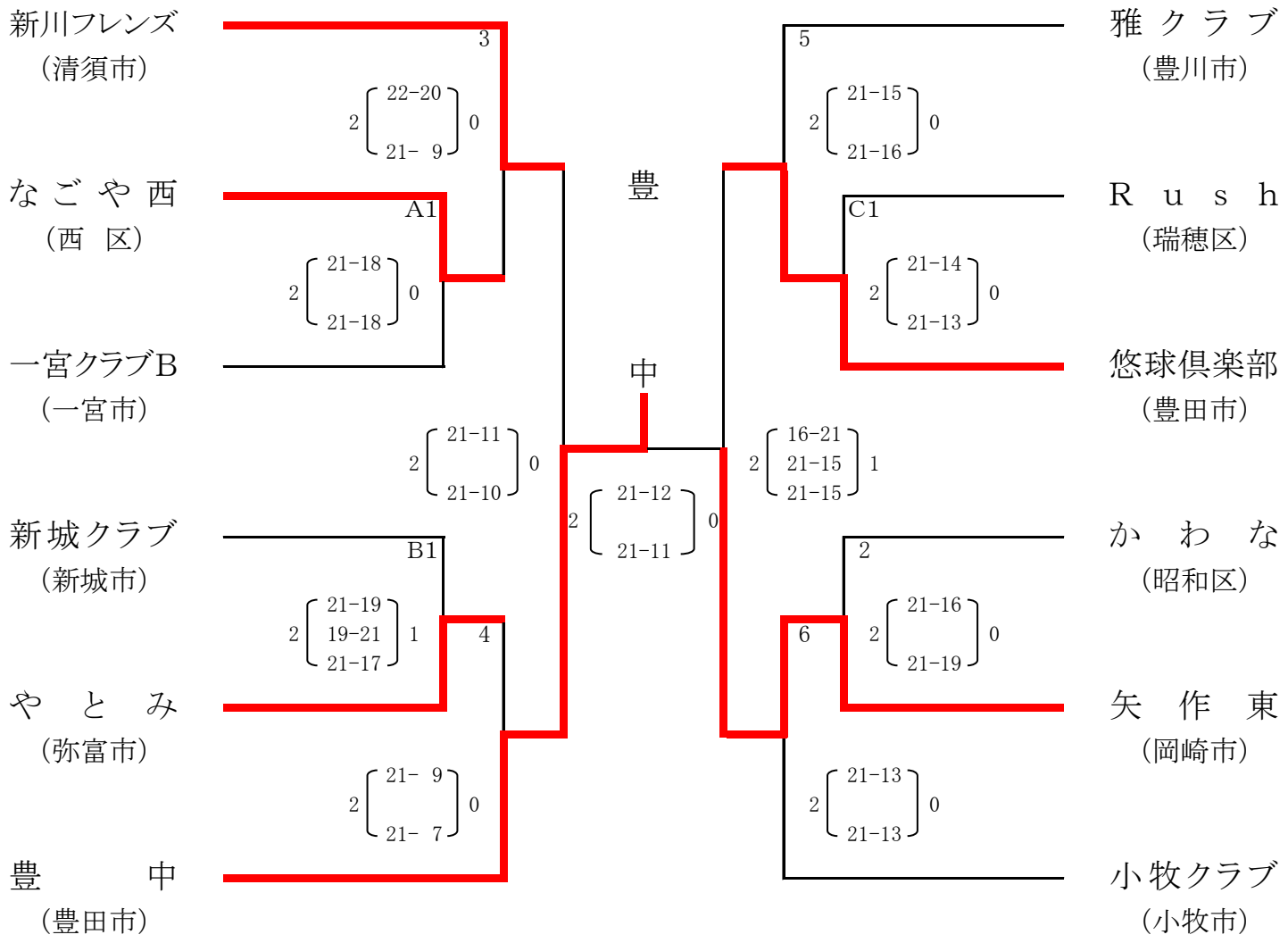
上位2チームは東海大会へ出場
東海大会　2019年10月20日（日）　三重県