第73回半田市体育大会バレーボール競技　組み合わせ（男子）

令和元年9月14日（土）・15日（日）

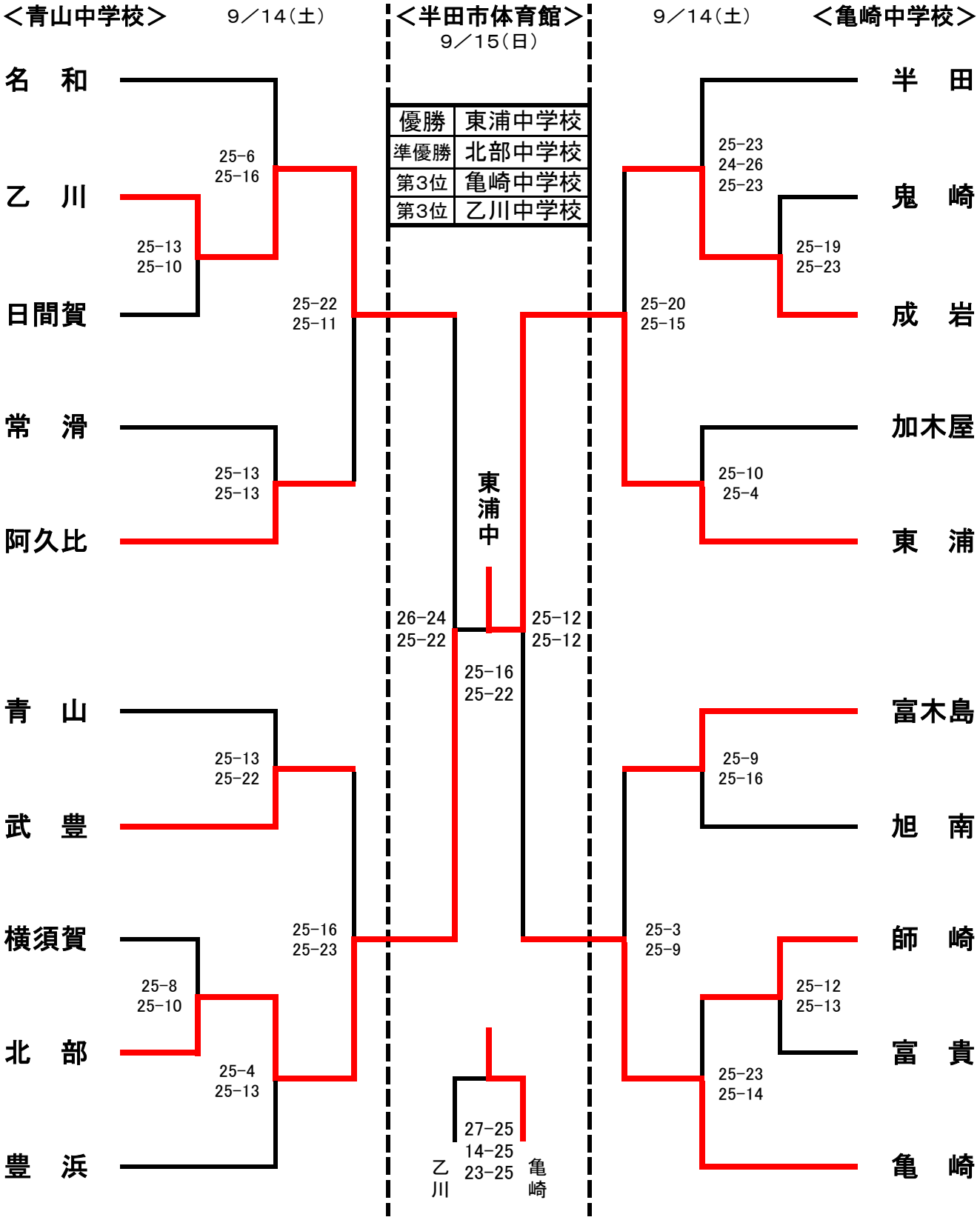

優勝	東浦中学校
準優勝	北部中学校
第3位	亀崎中学校
第3位	乙川中学校

第73回半田市体育大会バレーボール競技　組み合わせ（女子）

令和元年9月14日（土）・15日（日）
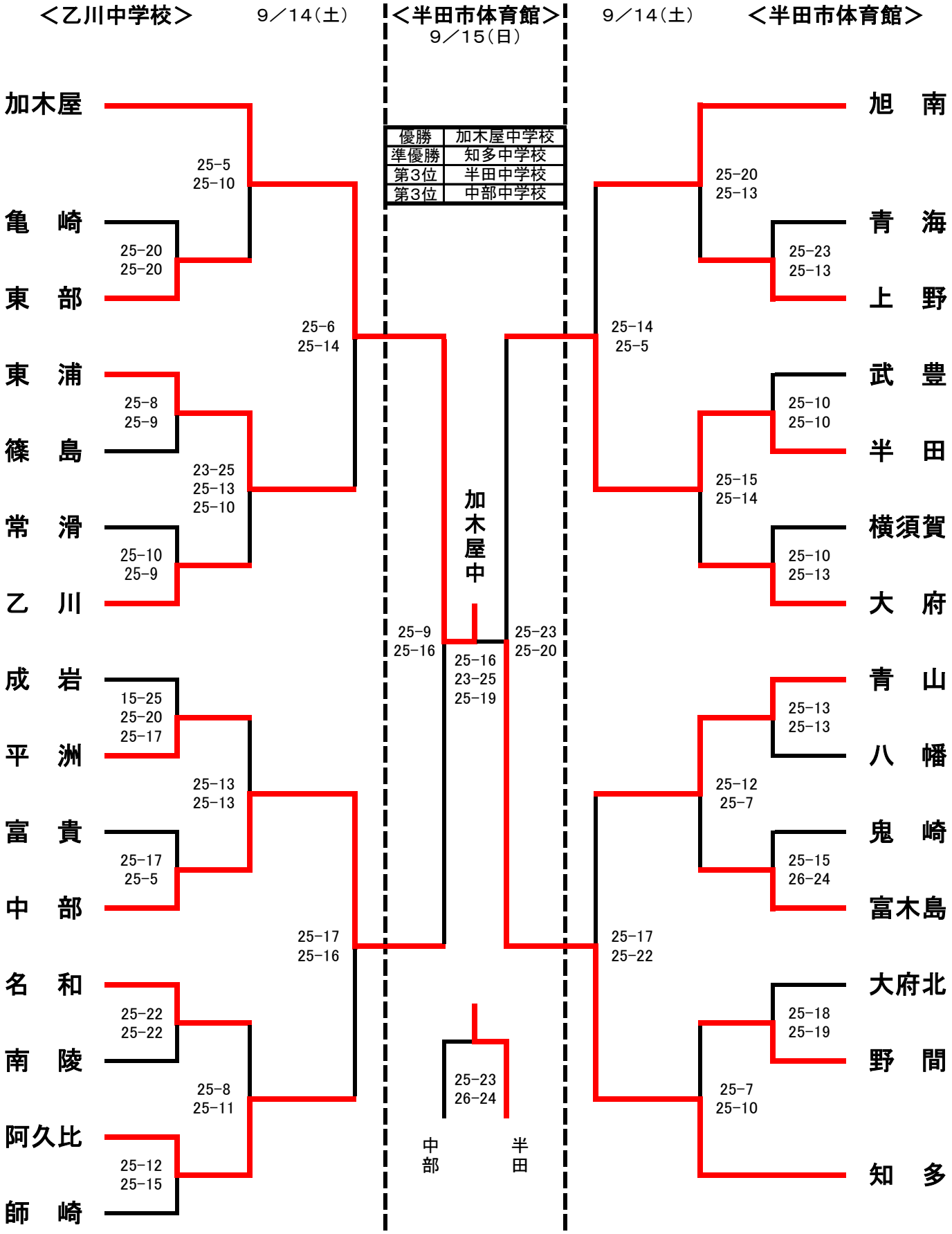
優勝	加木屋中学校
準優勝	知多中学校
第3位	半田中学校
第3位	中部中学校