第45回　東海ママさんバレーボール大会東三河支部予選会

開催期日　平成30年8月19日（日）
会　　場　豊橋市浜道地区体育館

主催　愛知県ママさんバレーボール連盟
後援　朝日新聞社名古屋本社
愛知県バレーボール協会
愛知県バレーボール協会東三河支部
豊橋市教育委員会
（公財）豊橋市体育協会
主管　愛知県ママさんバレーボール連盟東三河支部

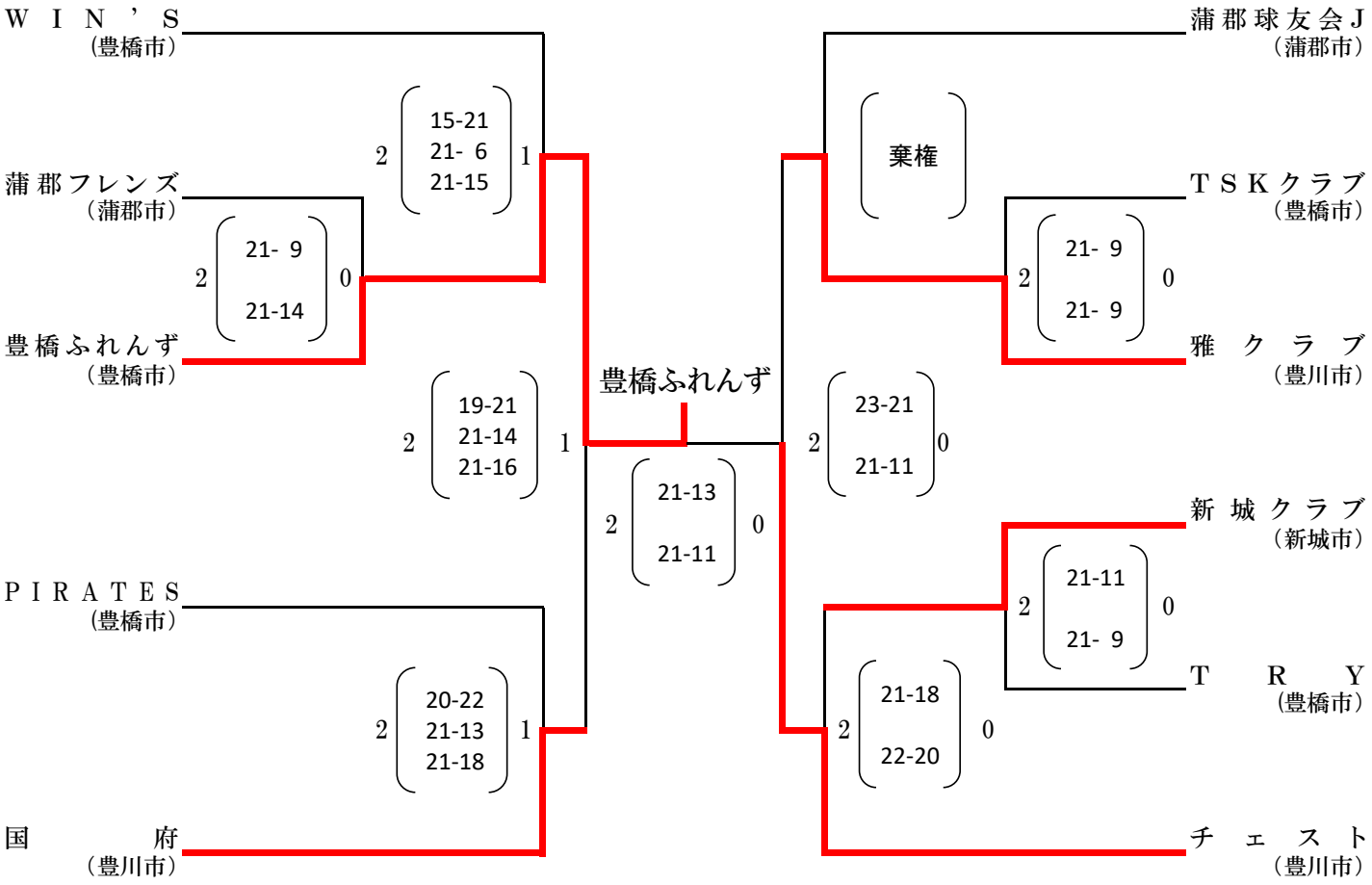

1位　豊橋ふれんず　　2位　チェスト

＊上位2チームは9月17日（月・祝）名古屋市名東スポーツセンターでの愛知県予選会に出場