第 7回　全国ママさんバレーボール冬季大会　尾張支部予選会

開催日　平成29年9月3日(日)
会　場　あま市甚目寺総合体育館

主　催　愛知県ママさんバレーボール連盟
後　援　朝日新聞社名古屋本社
　　愛知県バレーボール協会
協　賛　ゼビオ株式会社
　　株式会社カーブスジャパン
主　管　愛知県ママさんバレーボール連盟尾張支部

1位	J U N
2位	小牧クラブ
3位	一宮クラブB
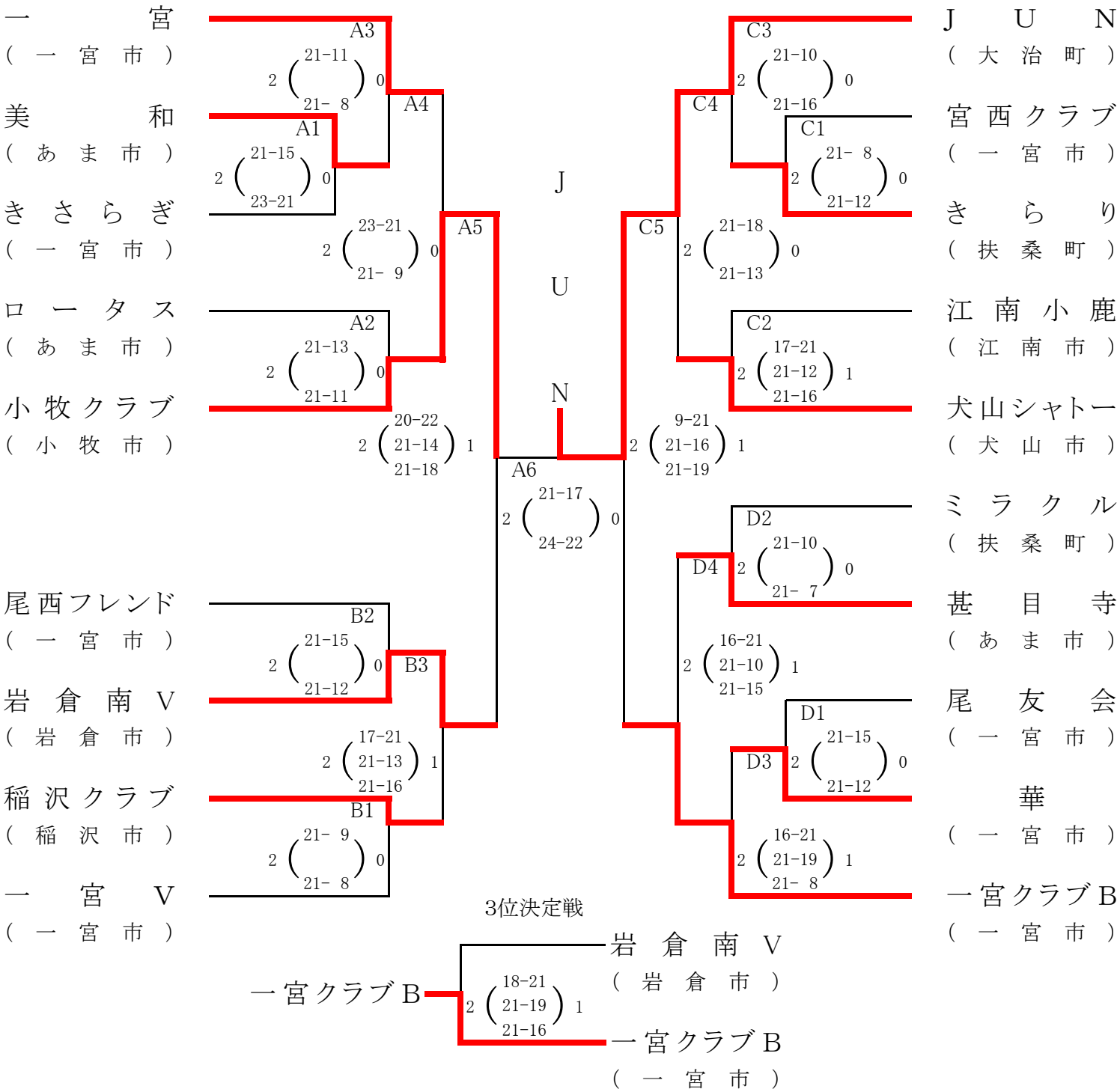
上位3チームは愛知県予選会へ出場
9月27日(水)豊川市総合体育館