第48回　全国ママさんバレーボール大会愛知県予選会
組み合わせ及び成績表

開催期日　平成29年5月28日（日）

会　場　岡崎市体育館

1位　小牧クラブ
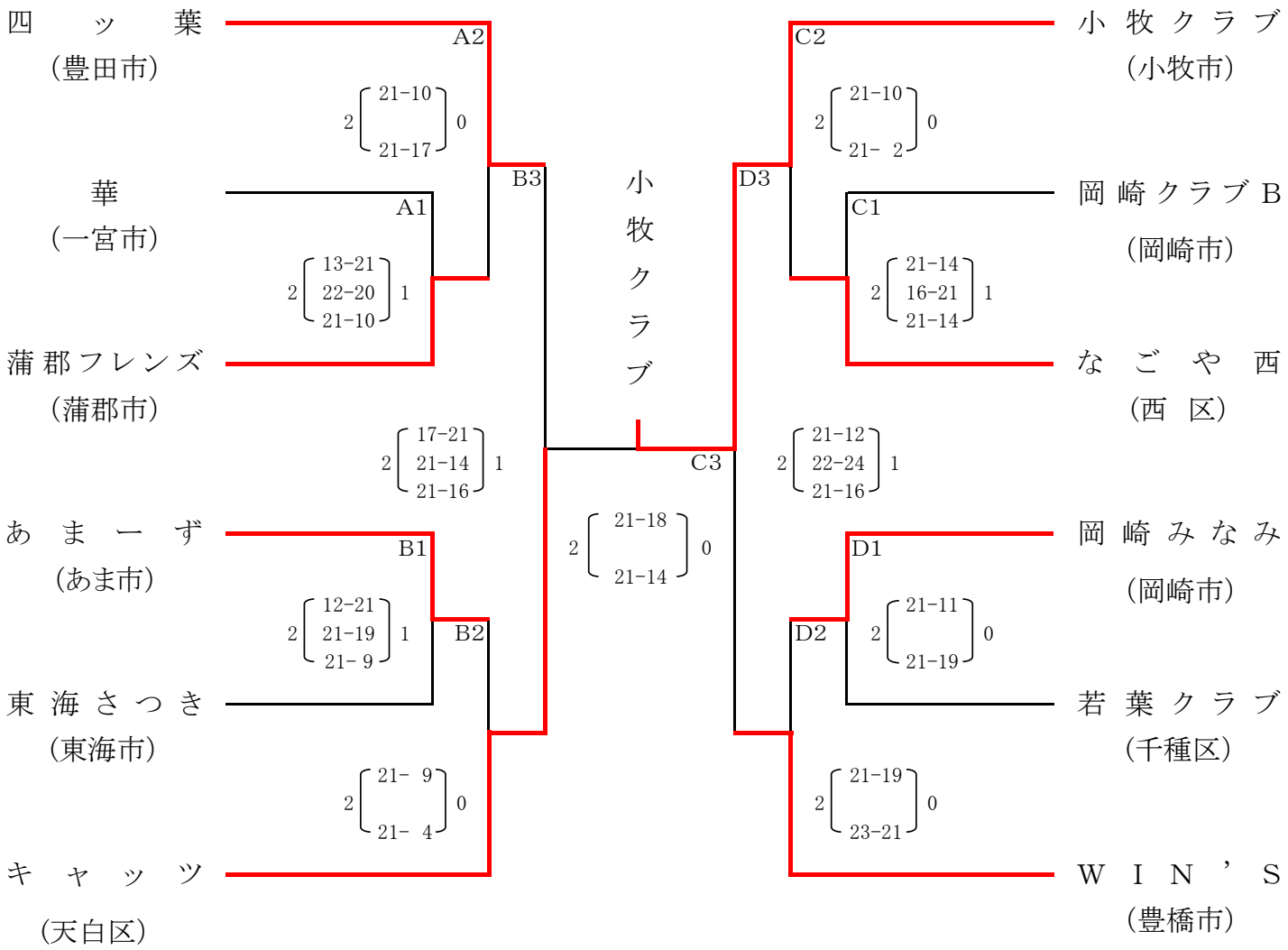
上位1チームは8月2日（水）～5日（土）
岩手県で開催の全国大会に出場