平成29年度　第70回　全日本バレーボール高等学校選手権大会　東三河支部予選会

平成29年10月21日（土）　会場　【男子】豊橋工業高校・時習館高校　【女子】豊丘高校・豊橋商業高校
平成29年10月22日（日）　会場　【男子】豊橋東高校【女子】豊丘高校

【男子の部】

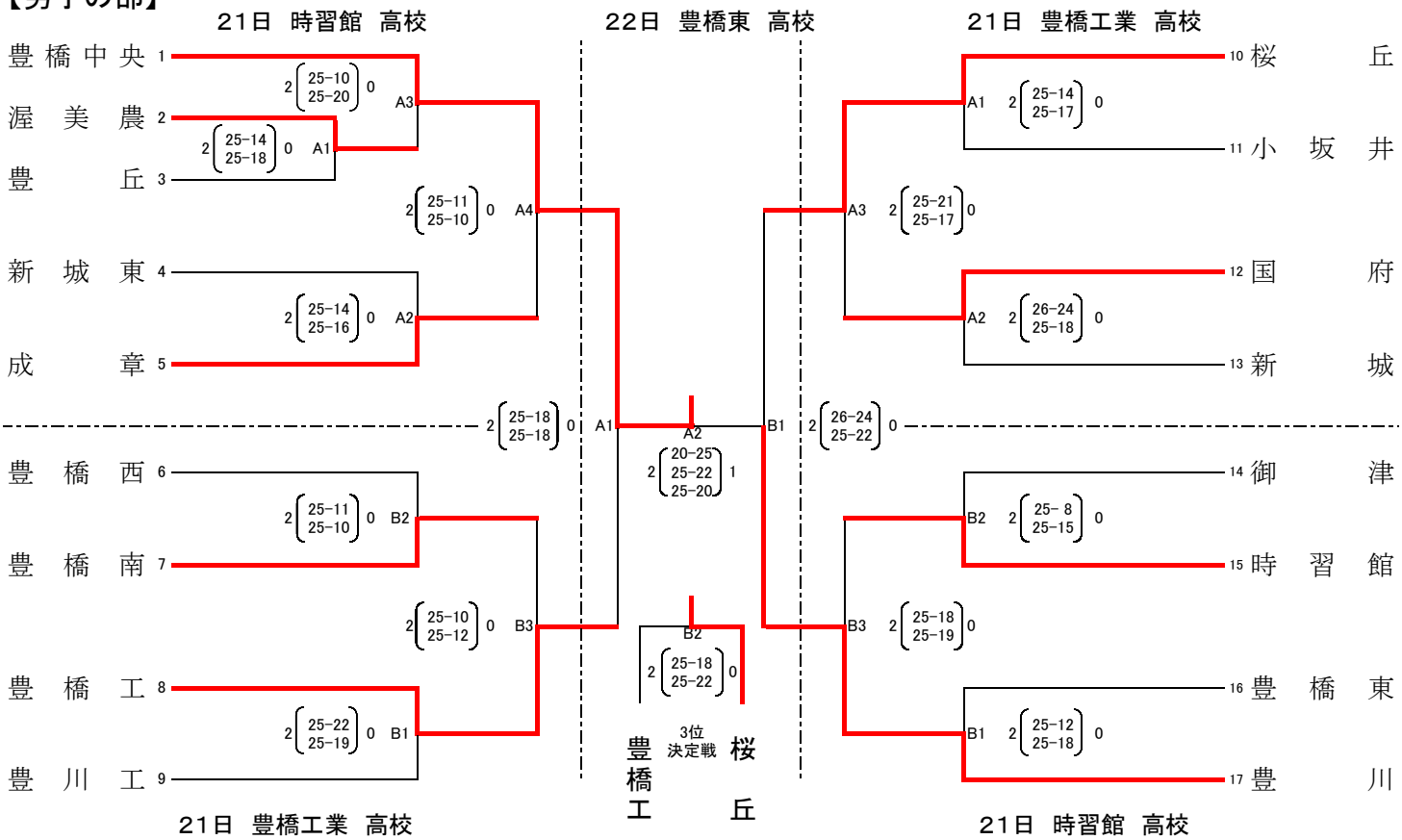

優勝	2位	3位	4位
豊橋中央	豊　川	桜　丘	豊橋工

【女子の部】

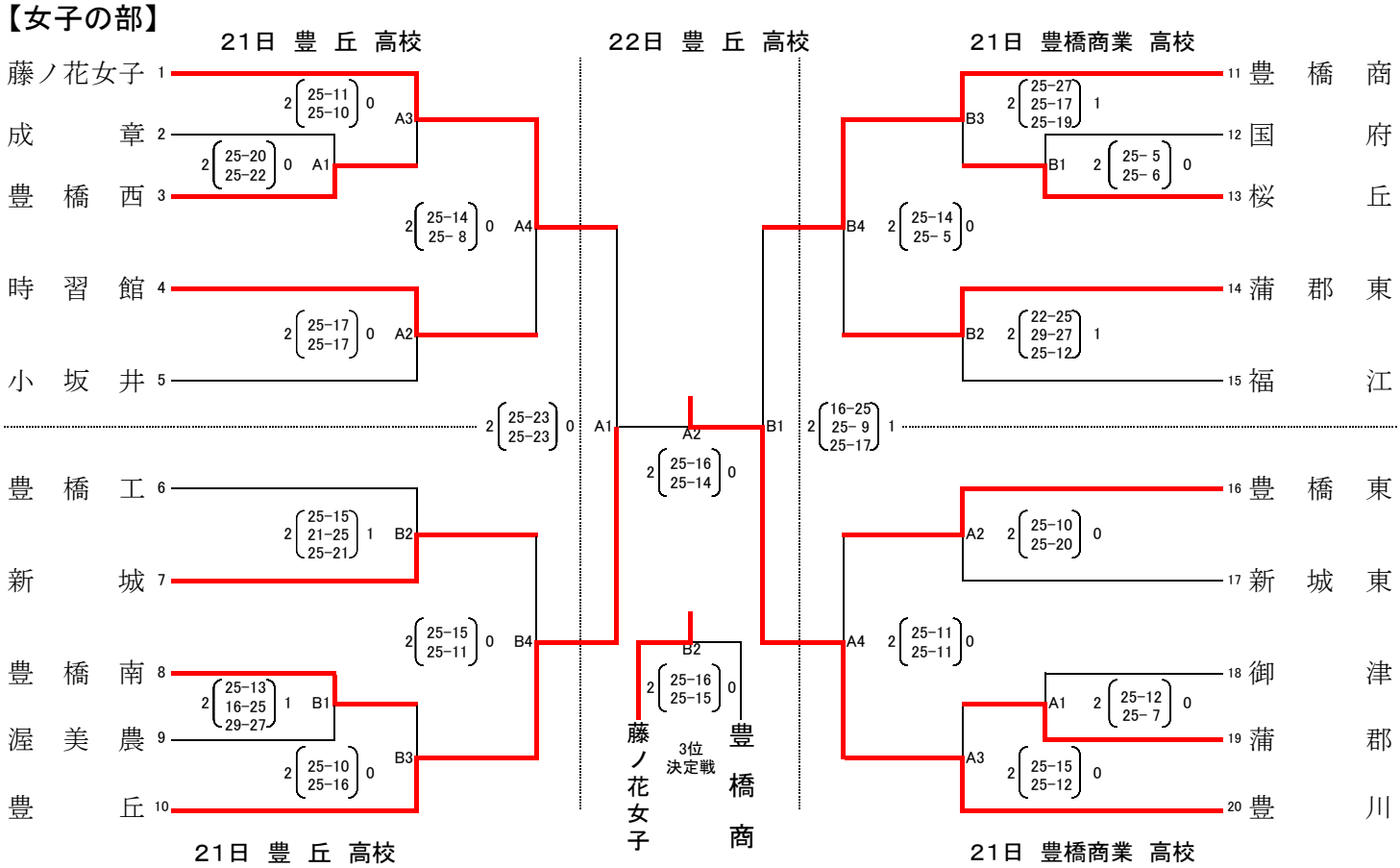

優勝	2位	3位	4位
豊　川	豊　丘	藤ノ花女子	豊橋商

豊橋中央（女子）は県大会に推薦、男子上位3チーム・女子上位3チームが県大会に出場する。