第71回愛知県高等学校総合体育大会バレーボール競技尾張支部予選会

〔男子の部〕　4/29 （土）佐織工業 、 起工業　　4/30 （日） 佐織工業

佐織工業 (4/30)

優勝	一宮西
準優勝	五条
第3位	佐織工業
第4位	江南
第5位	一宮
第6位	津島
第7位	小牧工業
第8位	丹羽

佐織工業 (4/29)
- 1 佐織工業
- 2 滝
- 3 一宮北

起工業 (4/29)
- 4 大成
- 5 起工業
- 6 一宮
- 7 一宮興道

佐織工業 (4/29)
- 8 五条
- 9 美和
- 10 誠信

起工業 (4/29)
- 11 西春
- 12 丹羽
- 13 小牧南

A1: 25-15, 25-18 (2-0)
A2: 25-20, 25-16 (2-0)
A3: 25-18, 25-23 (2-0)
A4: 25-21, 25-18 (2-0)
B1: 25-17, 25-18 (2-0)
B2: 25-8, 25-17 (2-0)
B3: 17-25, 25-22, 25-18 (2-1)
B4: 16-25, 27-25, 25-23 (2-1)
B5: 25-27, 27-25, 25-20 (2-1)

A1: 25-21, 25-20 (2-0)
A2: 25-14, 25-13 (2-0)
A4: 25-21, 21-25, 25-22 (2-1)

A6: 25-15, 23-25, 25-14 (2-1)

B6 三決: 23-25, 25-21, 25-17 (2-1)

佐織工業 江南

14 江南
15 新川
16 一宮南
17 稲沢東
18 清林館
19 津島
20 尾北
21 小牧工業
22 海翔
23 一宮工業
24 犬山南
25 木曽川
26 津島東
27 一宮西

佐織工業 (4/29)
- 14 江南
- 15 新川
- 16 一宮南

起工業 (4/29)
- 17 稲沢東
- 18 清林館
- 19 津島
- 20 尾北

佐織工業 (4/29)
- 21 小牧工業
- 22 海翔
- 23 一宮工業
- 24 犬山南

起工業 (4/29)
- 25 木曽川
- 26 津島東
- 27 一宮西

B1: 25-19, 20-25, 25-20 (2-1)
B2: 25-23, 25-23 (2-0)
B4: 25-17, 25-15 (2-0)

B4: 25-8, 25-13 (2-0)
B5: 15-25, 25-17, 25-19 (2-1)

B1: 23-25, 25-22, 25-22 (2-1)
A2: 25-19, 25-16 (2-0)
A5: 25-11, 25-17 (2-0)
A3: 17-25, 25-15, 25-22 (2-1)

B3: 25-6, 25-6 (2-0)
B2: 25-12, 25-23 (2-0)

A1: 22-25, 25-20, 25-21 (2-1)
A4: 25-10, 25-21 (2-0)

一宮 — 丹羽: 25-20, 25-9 (2-0) A3
津島 — 小牧工業: 25-16, 25-22 (2-0) B3
A5 五決: 25-14, 20-25, 25-23 (2-1)

丹羽 — 小牧工業: B5 七決 25-18, 25-16 (2-0)

第71回愛知県高等学校総合体育大会バレーボール競技尾張支部予選会

〔女子の部〕　4/29 （土） 木曽川 、 一宮北　　4/30 （日） 木曽川

木曽川 (4/30)
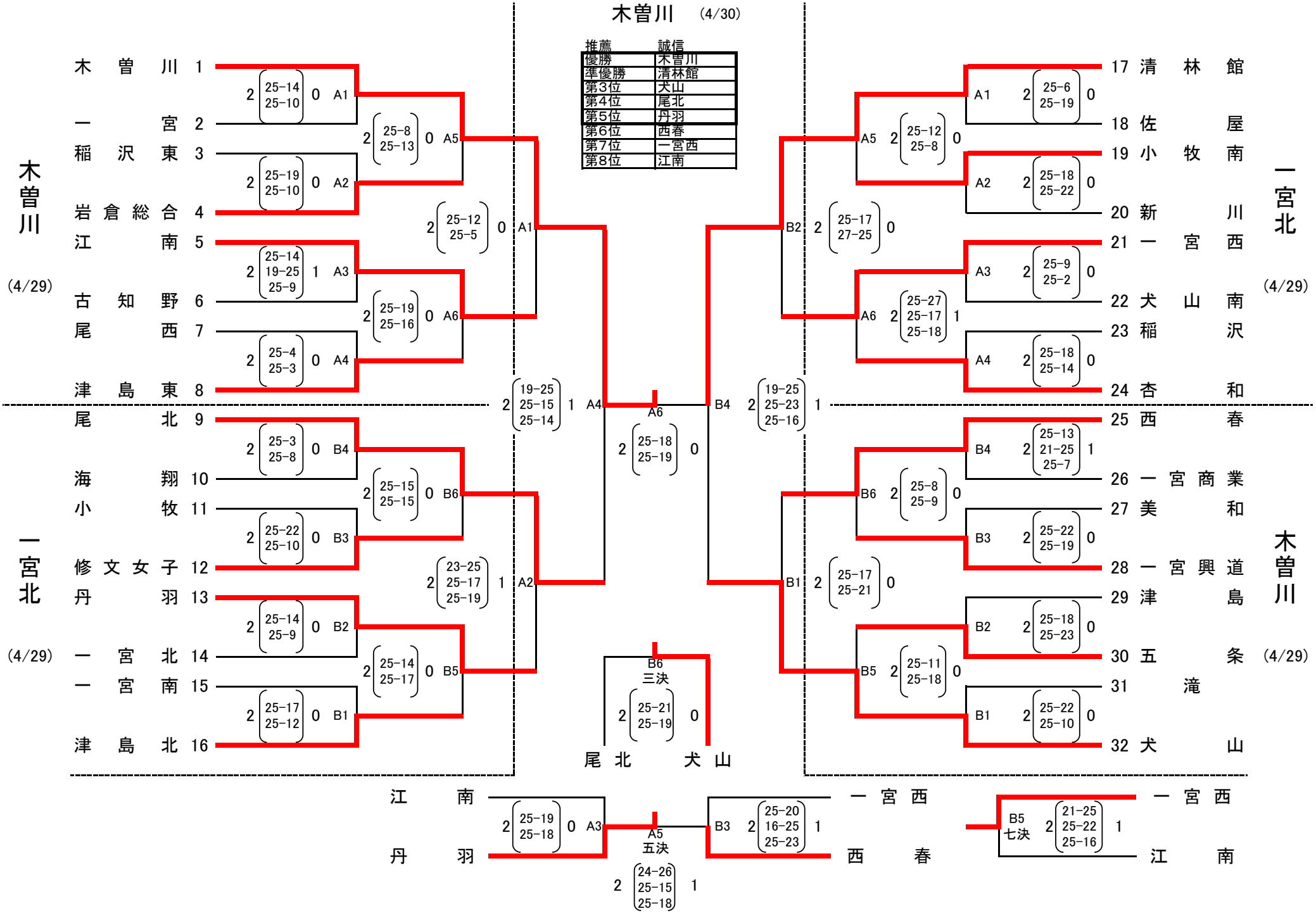
推薦	誠信
優勝	木曽川
準優勝	清林館
第3位	犬山
第4位	尾北
第5位	丹羽
第6位	西春
第7位	一宮西
第8位	江南