平成28年度　愛知県小学生新人大会　西三河新人大会　男子の部

日時：平成29年1月7日（土）、8日（日）
会場：柳川瀬体育館他

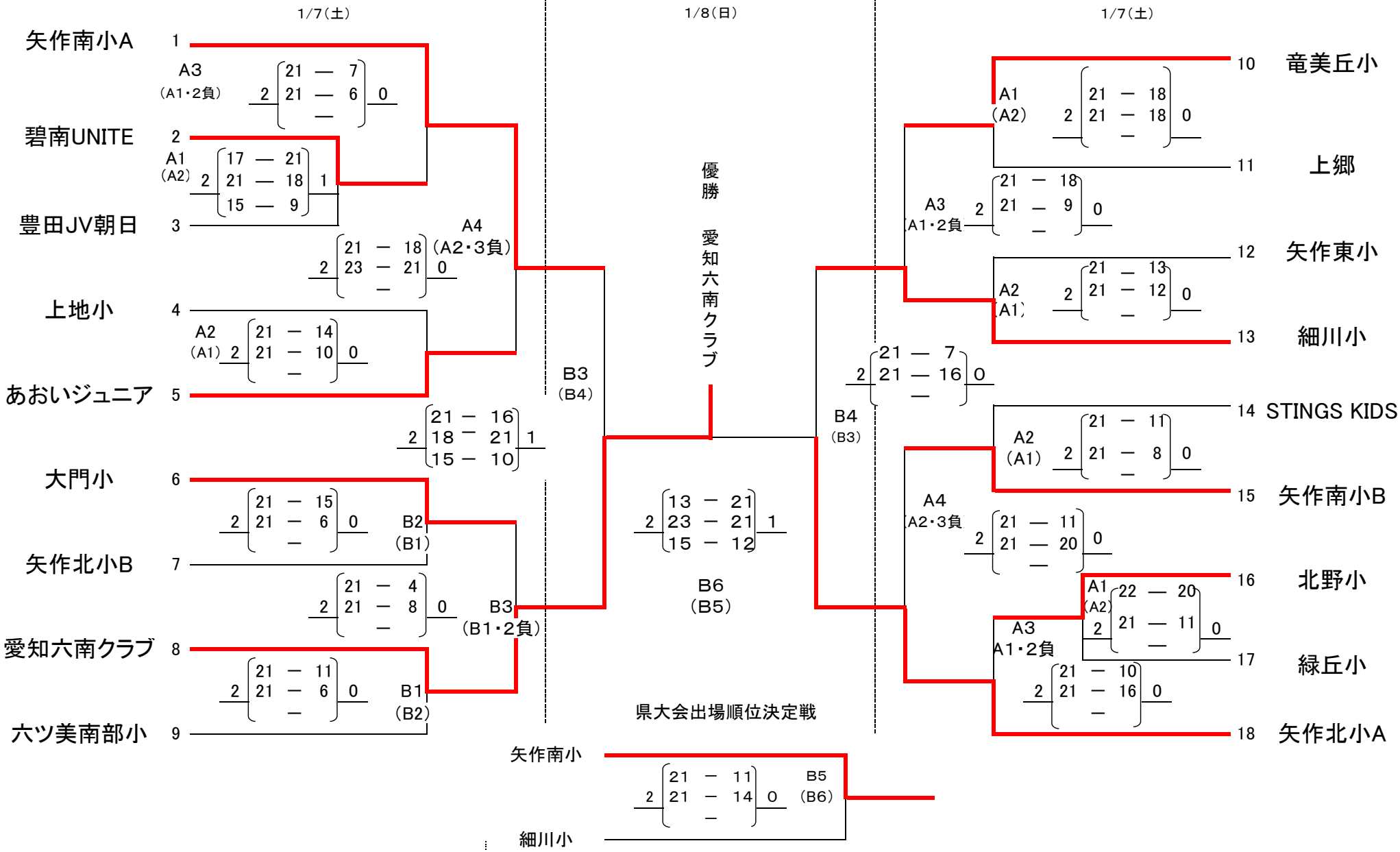

優勝	愛知六南クラブ	準優勝	矢作北小	第3位	矢作南小A　細川小

平成28年度　小学生新人大会　西三河支部大会　女子の部
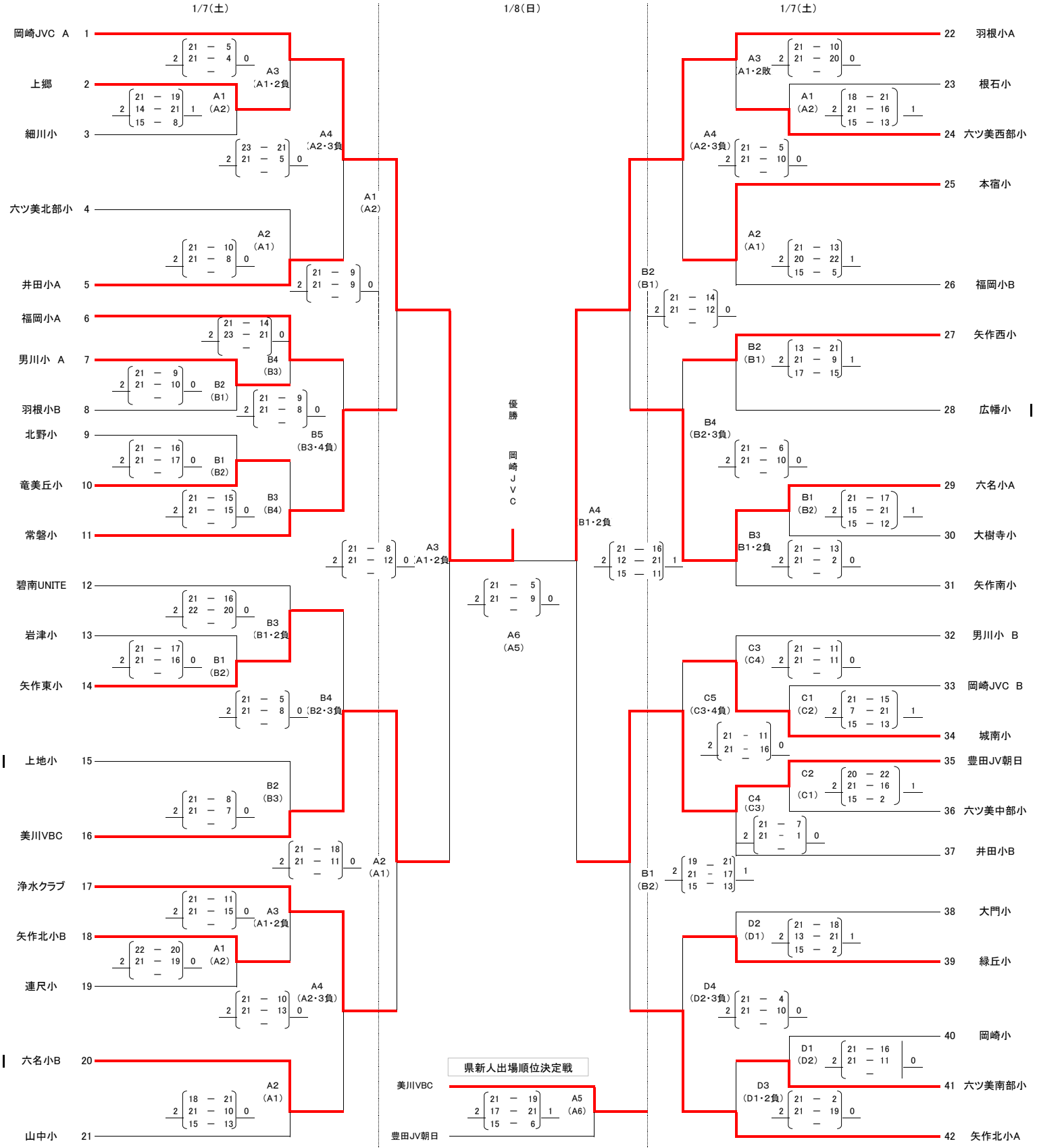
日時：平成29年　1月7日（土）、8日（日）
会場：柳川瀬体育館他