第28回　全国家庭婦人バレーボールいそじ大会
愛知県予選会　　組み合わせ及び成績表

開催日　平成２８年１２月８日（木）
会場　一宮市総合体育館

主催　愛知県ママさんバレーボール連盟
後援　朝日新聞社名古屋本社
協賛　名鉄観光サービス株式会社
ミズノ株式会社
ファイテン株式会社
㈱モルテン

１位　豊橋ふれんず
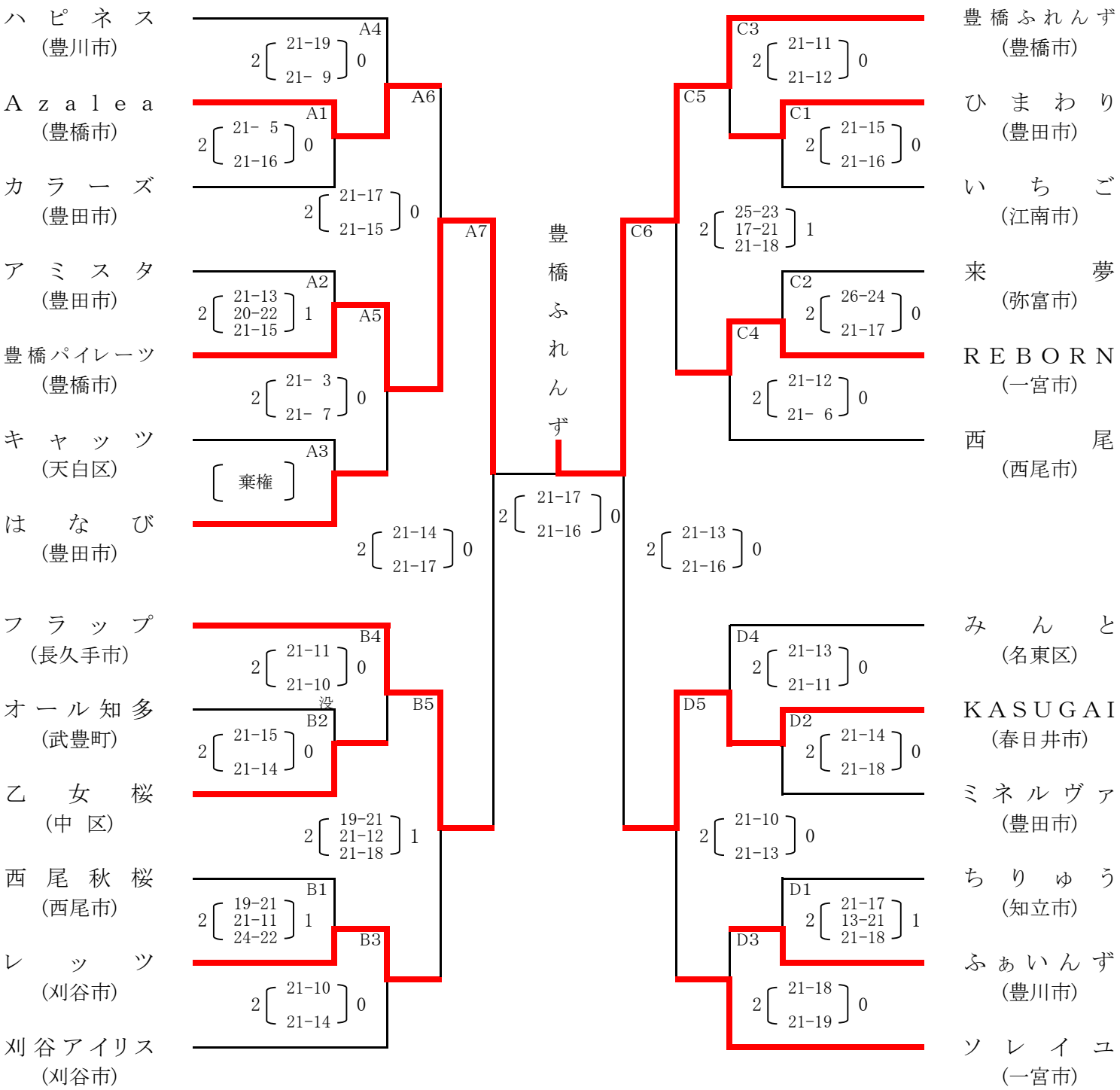
3月10日（金）～12日（日）に岐阜県で開催の全国大会に出場のこと