第４７回全国ママさんバレーボール大会尾張支部予選会

開催日　平成２８年４月３０日（土）
会　場　小牧スポーツ公園総合体育館
　　（パークアリーナ小牧）

主　　催　愛知県ママさんバレーボール連盟
　　朝日新聞社名古屋本社
後　　援　愛知県バレーボール協会
　　愛知県バレーボール協会尾張支部
　　小牧市バレーボール協会
主　　管　愛知県ママさんバレーボール連盟尾張支部

1位　小牧クラブ

2位　こうなん

3位　一宮
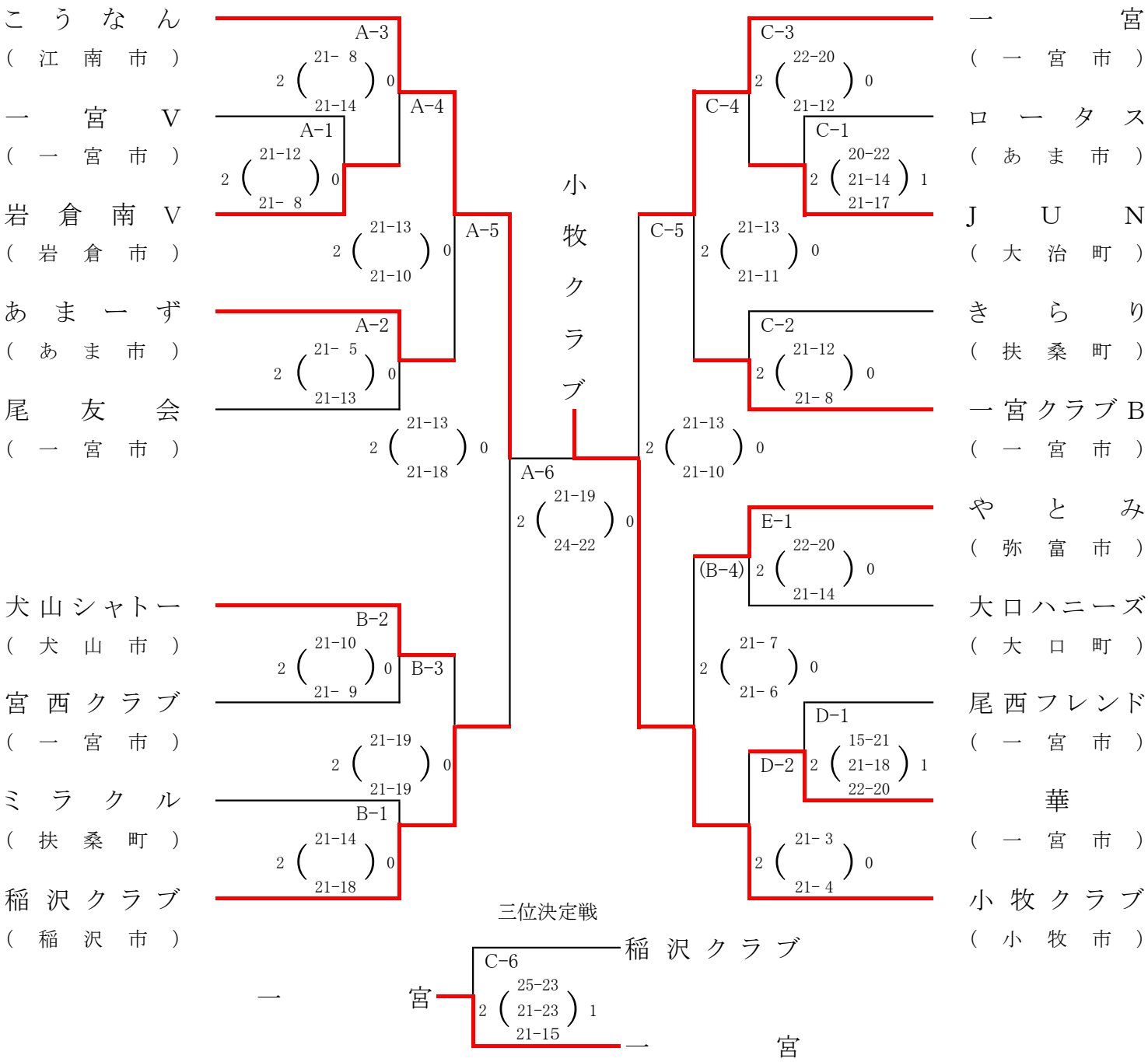
上位3チームは、愛知県予選会へ出場
5月29日（日）岡崎市体育館