平成２８年度下村杯争奪第５２回西三河総合バレーボール選手権大会（高校男子の部）

日時　平成28年　8月　27日(土)・28日(日)
会場　岡崎工業高校他
※試合球　ミカサ(MVA300)

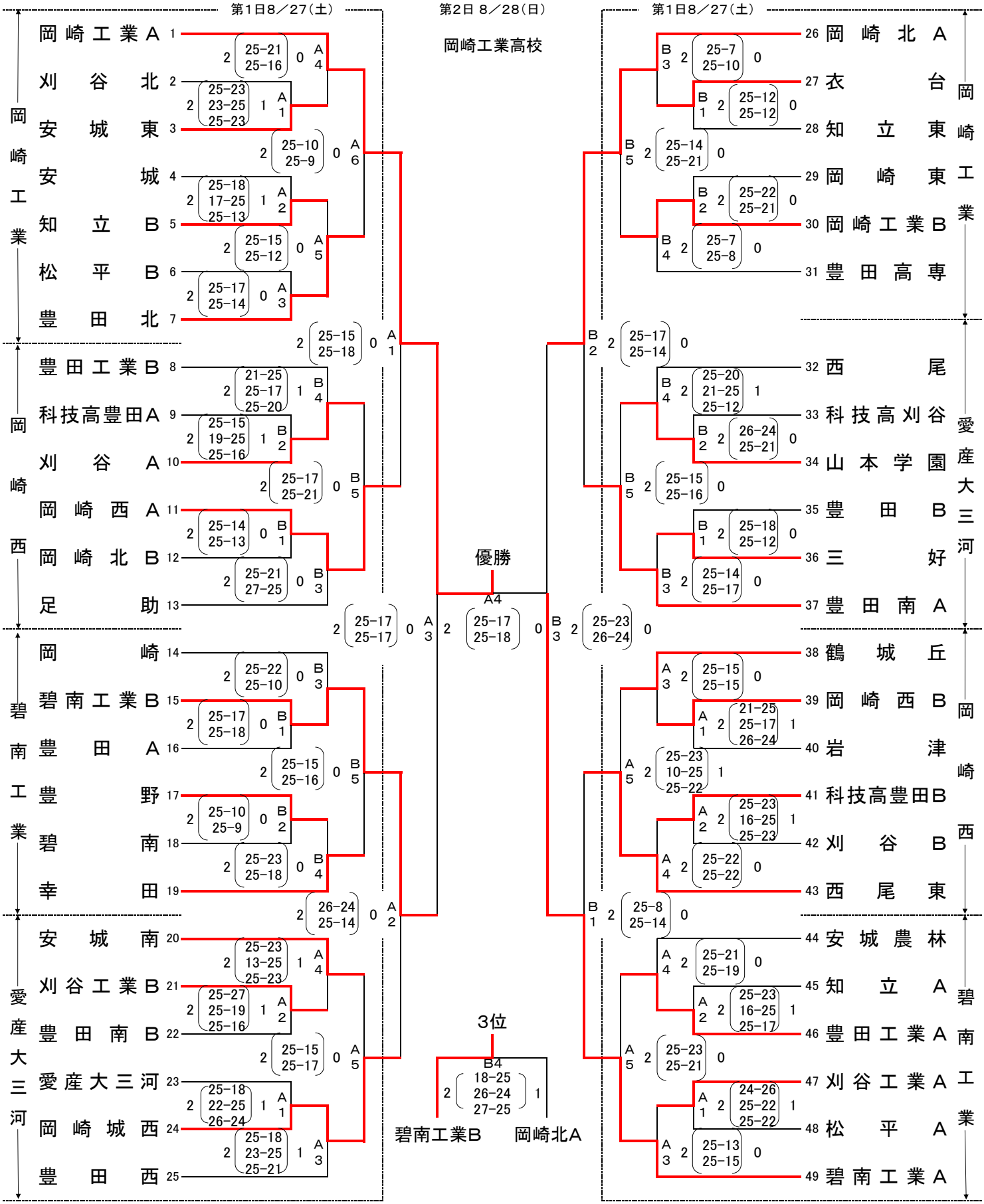

優　勝　岡崎工業A　　2　位　碧南工業A　　3　位　碧南工業B　　3　位　岡崎北A

平成２８年度下村杯争奪第５２回西三河総合バレーボール選手権大会（高校女子の部）

日時　平成28年　8月　27日（土）・28日（日）
会場　岡崎商業高校他
※試合球　　モルテン（V5M5000）

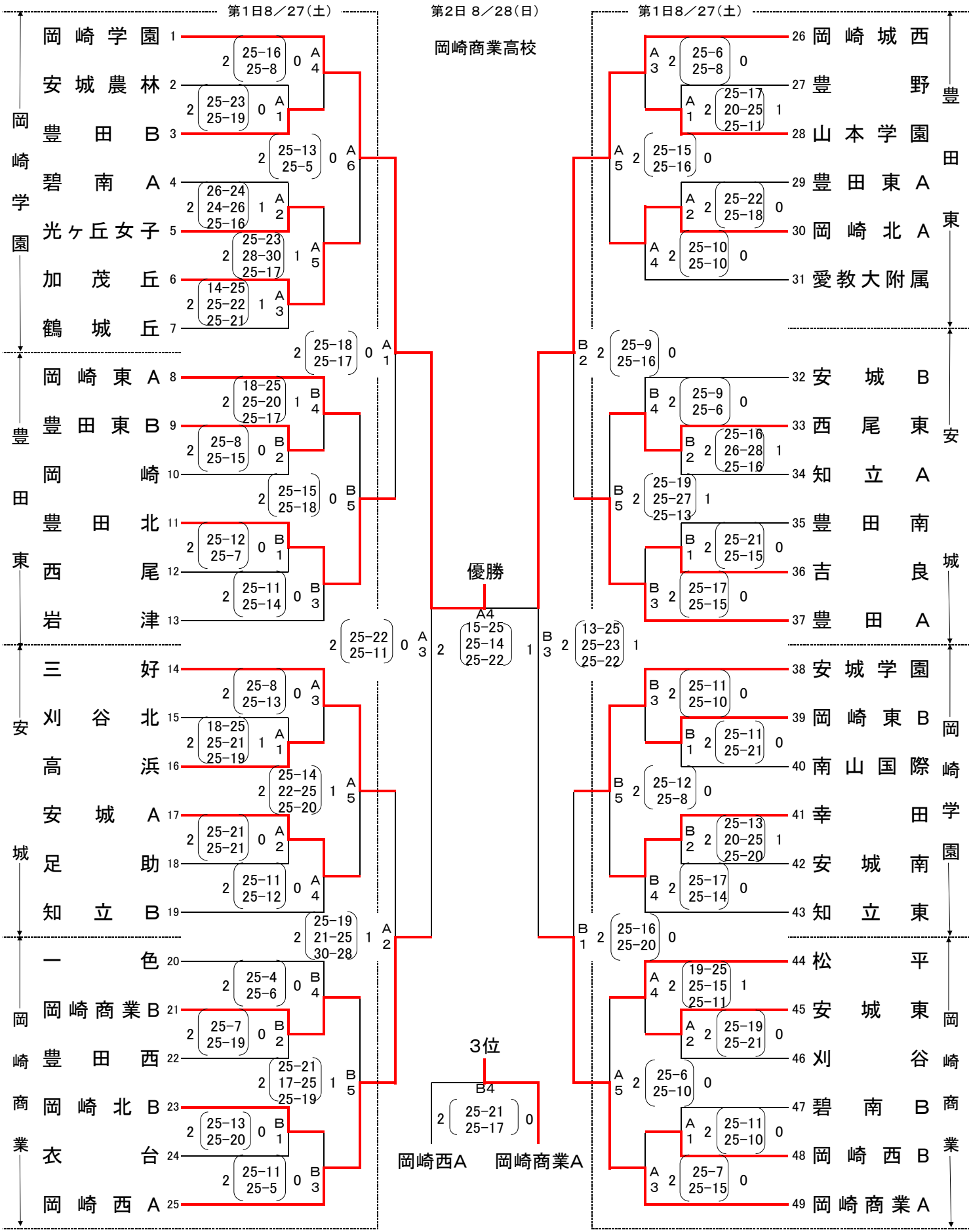

優　勝　　岡崎学園　　2　位　　岡崎城西　　3　位　　岡崎商業A　　3　位　　岡崎西A