第5回　全国ママさんバレーボール冬季大会愛知県予選会
組み合わせ及び成績表

開催期日　平成27年9月25日（金）
会　　場　豊橋市総合体育館

主　催　愛知県ママさんバレーボール連盟
後　援　朝日新聞社名古屋本社
　　愛知県バレーボール協会
　　豊橋市教育委員会
　　（公財）豊橋市体育協会
協　賛　株式会社カーブスジャパン

1位　豊　　中
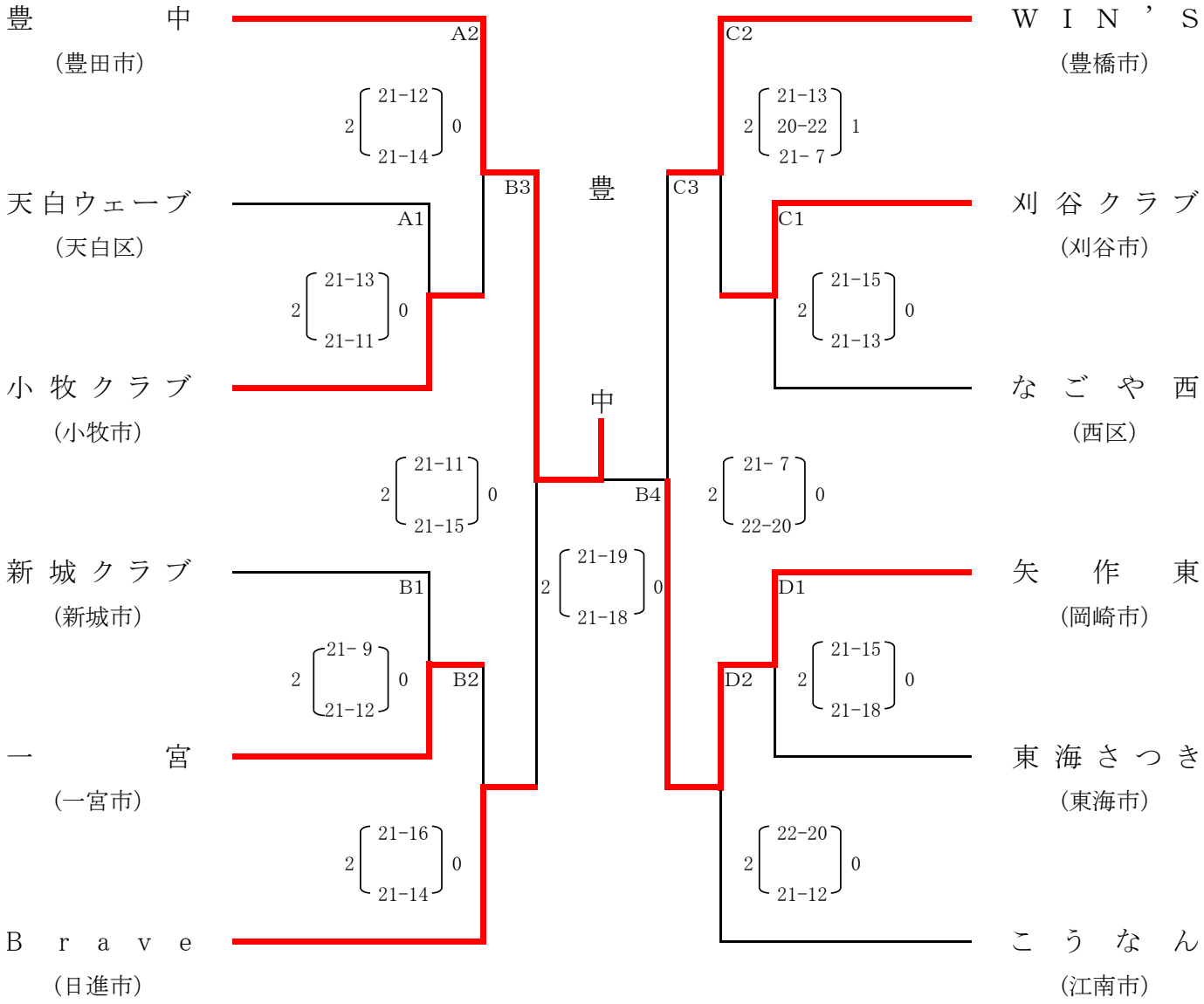
上位1チームは12月11日（金）～12月14日（月）
鹿児島県で開催の全国大会に出場