平成27年度　天皇杯・皇后杯　全日本バレーボール選手権大会　東海ブロックラウンド

日程：　平成27年9月5日（土）

会場：　岐阜県山県市総合体育館

チーム名	所属	カテゴリー	
男子 Aグループ			
愛知学院大学	愛知	大学	1
愛知工業大学名電高等学校	愛知	高校	2
伊勢茶Wins	愛知	クラブ	3
大同特殊鋼レッドスター	愛知	V・チャレンジ	4
静岡産業大学藤枝校舎	静岡	大学	5

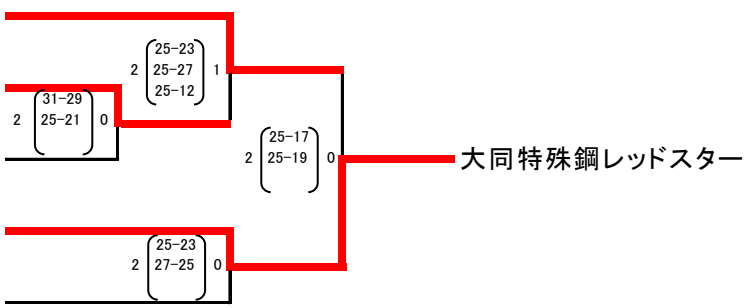

チーム名	所属	カテゴリー	
男子 Bグループ			
中京大学	愛知	大学	6
山本一家	三重	クラブ	7
トヨタ車体	愛知	実業団	8
トヨタ自動車サンホークス	愛知	V・チャレンジ	9
岐阜経済大学	岐阜	大学	10

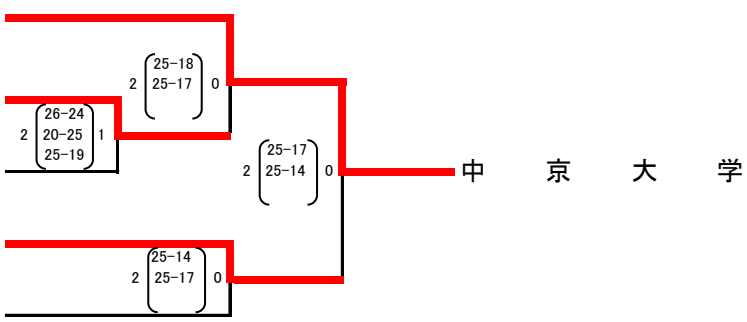

チーム名	所属	カテゴリー	
女子 Aグループ			
JAぎふリオレーナ	岐阜	V・チャレンジ	1
PRINCESS	愛知	クラブ	2
済美高等学校	岐阜	高校	3
中京大学	愛知	大学	4
愛知学院大学	愛知	大学	5

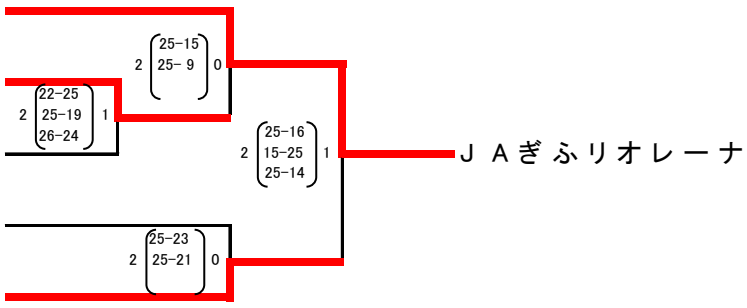
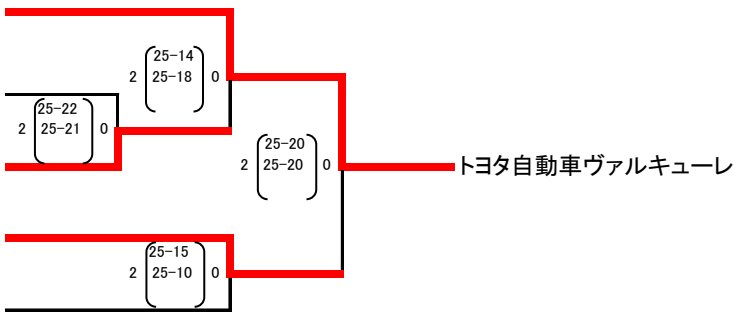
チーム名	所属	カテゴリー	
女子 Bグループ			
トヨタ自動車ヴァルキューレ	愛知	V・チャレンジ	6
静岡産業大学藤枝校舎	静岡	大学	7
岡崎学園高等学校	愛知	高校	8
ブレス浜松	静岡	V・チャレンジ	9
皇學館大学	三重	大学	10