平成26年度　第67回　全日本バレーボール高等学校選手権大会　東三河支部予選会

平成26年9月27日(土)・28日(日)　　会場　豊丘高校他

【男子の部】

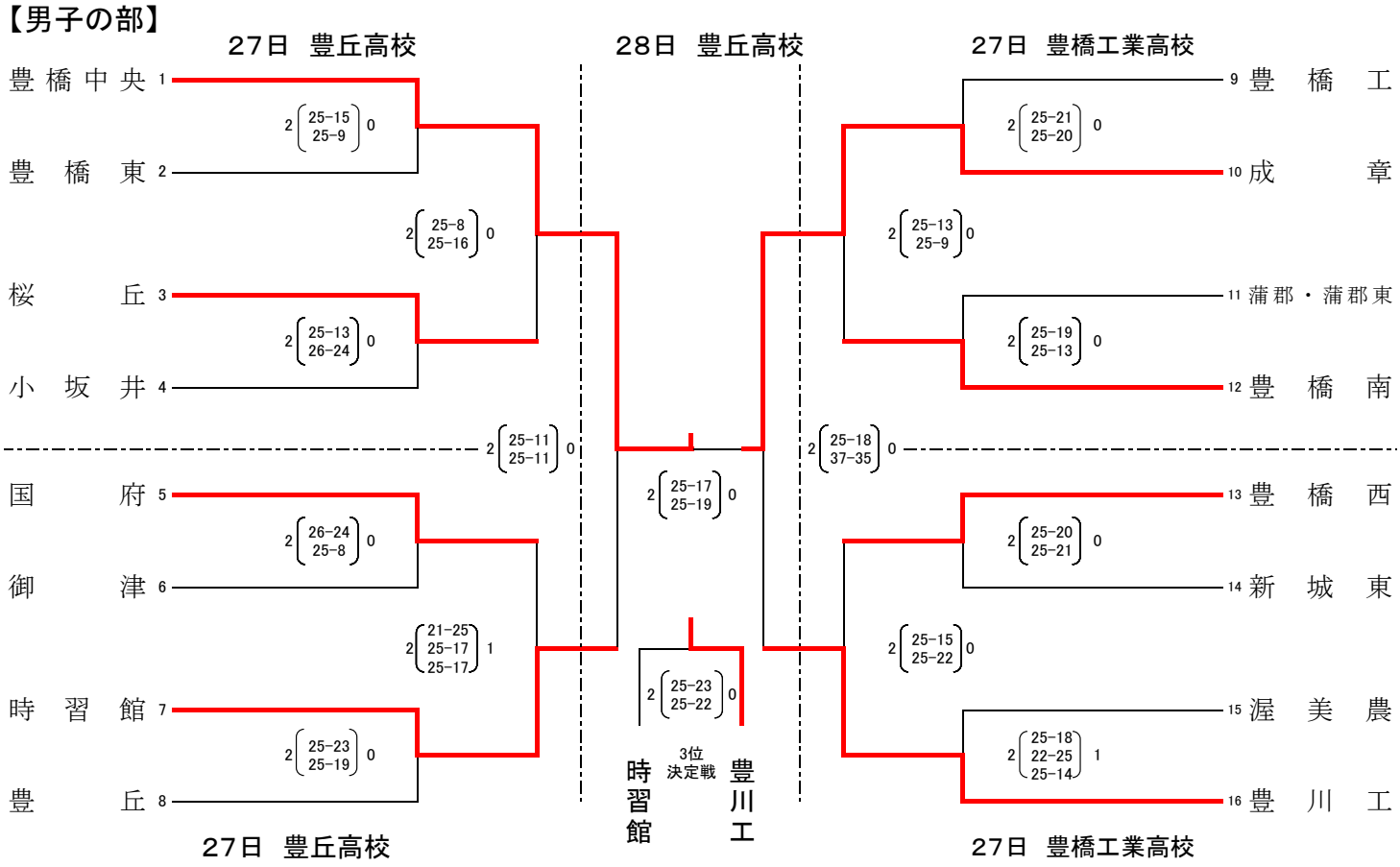

優勝	豊橋中央	2位	成　章	3位	豊川工	4位	時習館

【女子の部】

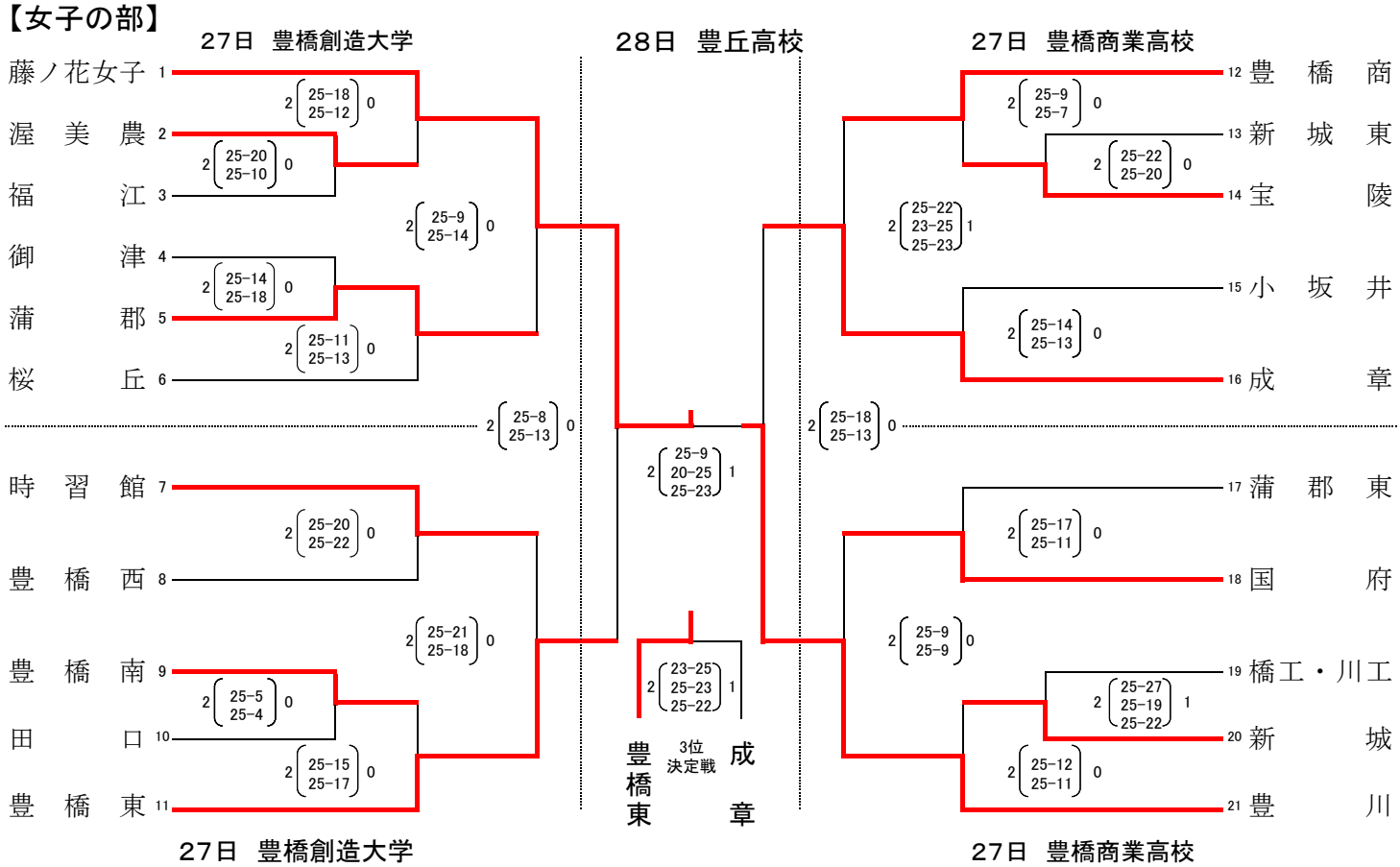

優勝	藤ノ花女子	2位	豊　川	3位	豊橋東	4位	成　章

豊川(男子)・豊橋中央・豊丘(女子)は県大会に推薦、男子上位4チーム・女子上位4チームが県大会に出場する。