平成26年度　愛知県高等学校バレーボール選手権大会東三河支部予選会

平成26年7月19日（土）　会場　【男子】豊丘高校・豊橋工業高校　【女子】豊橋東高校・豊橋商業高校

平成26年7月20日（日）　会場　【男女】豊丘高校

【男子の部】

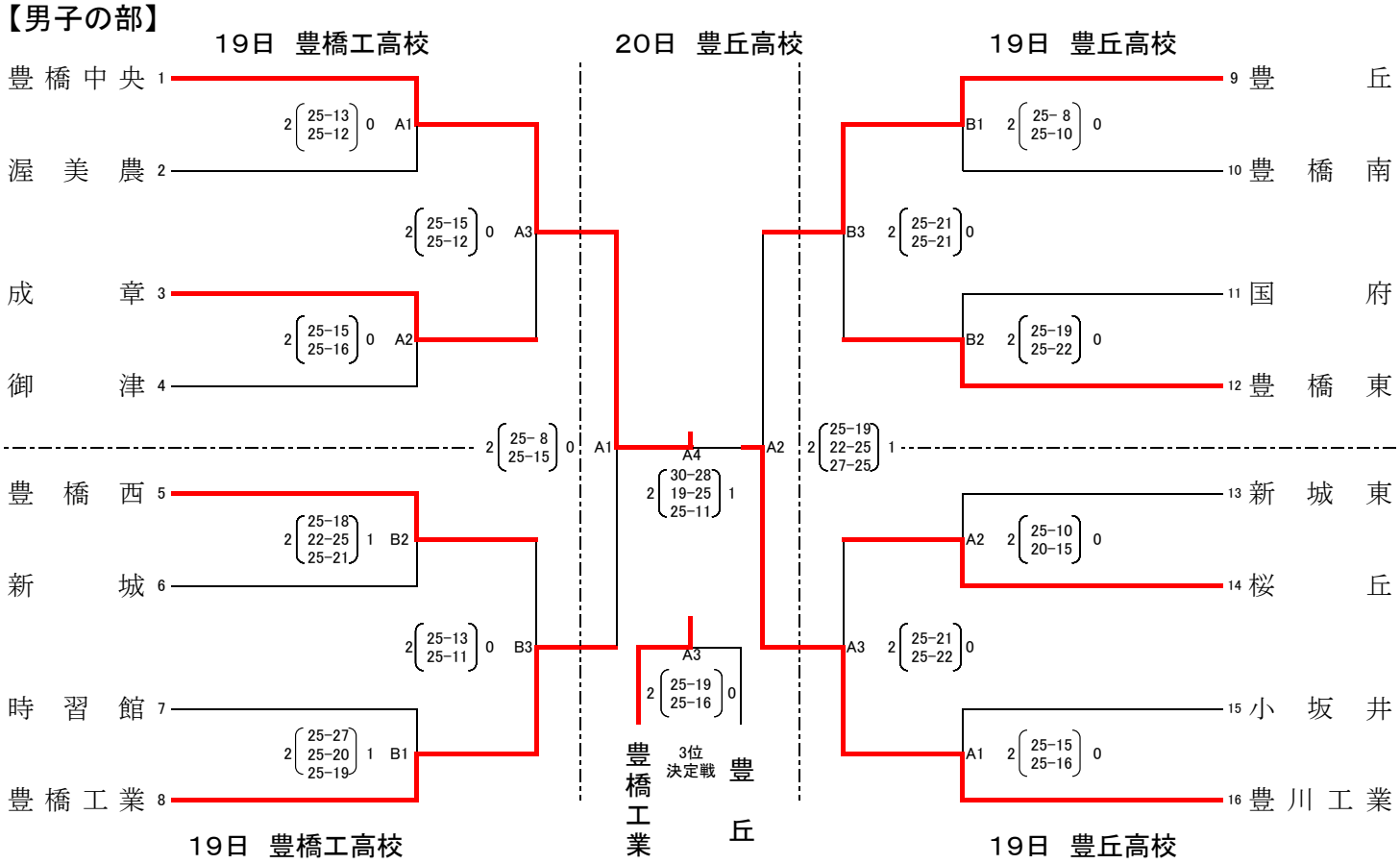

優勝	2位	3位	4位
豊橋中央	豊川工業	豊橋工業	豊　丘

【女子の部】

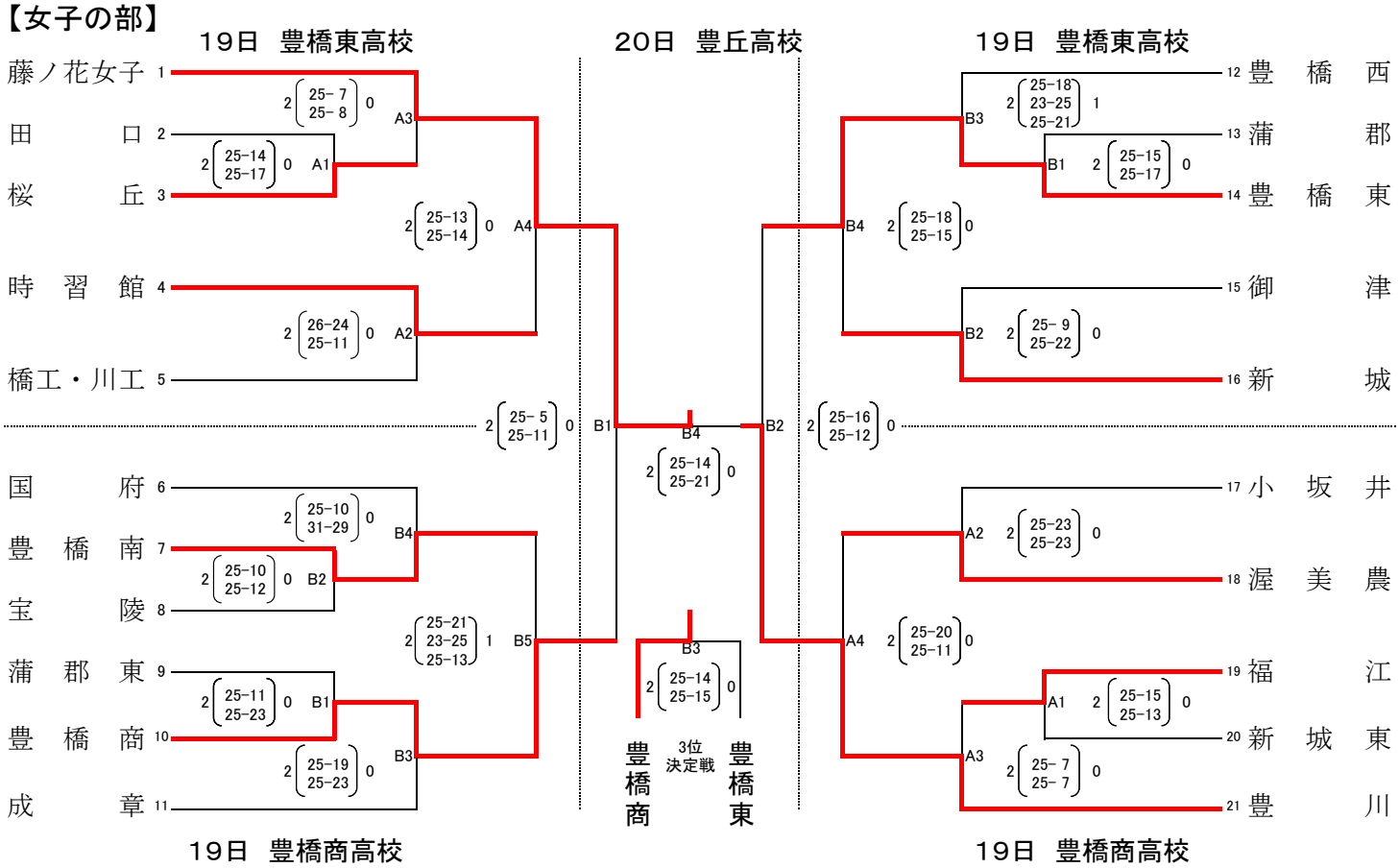

優勝	2位	3位	4位
藤ノ花女子	豊　川	豊橋商	豊橋東

豊川（男子）・豊丘（女子）は県大会に推薦、男子上位4チーム・女子上位4チームが県大会に出場する。