第67回　愛知県高等学校総合体育大会バレーボール競技東三河支部予選会

平成25年4月21日（日）　会場　【男子】豊丘高校・豊橋工業高校　【女子】豊川高校・豊橋商業高校

平成25年4月27日（土）　会場　【男女】豊橋総合体育館

【男子の部】

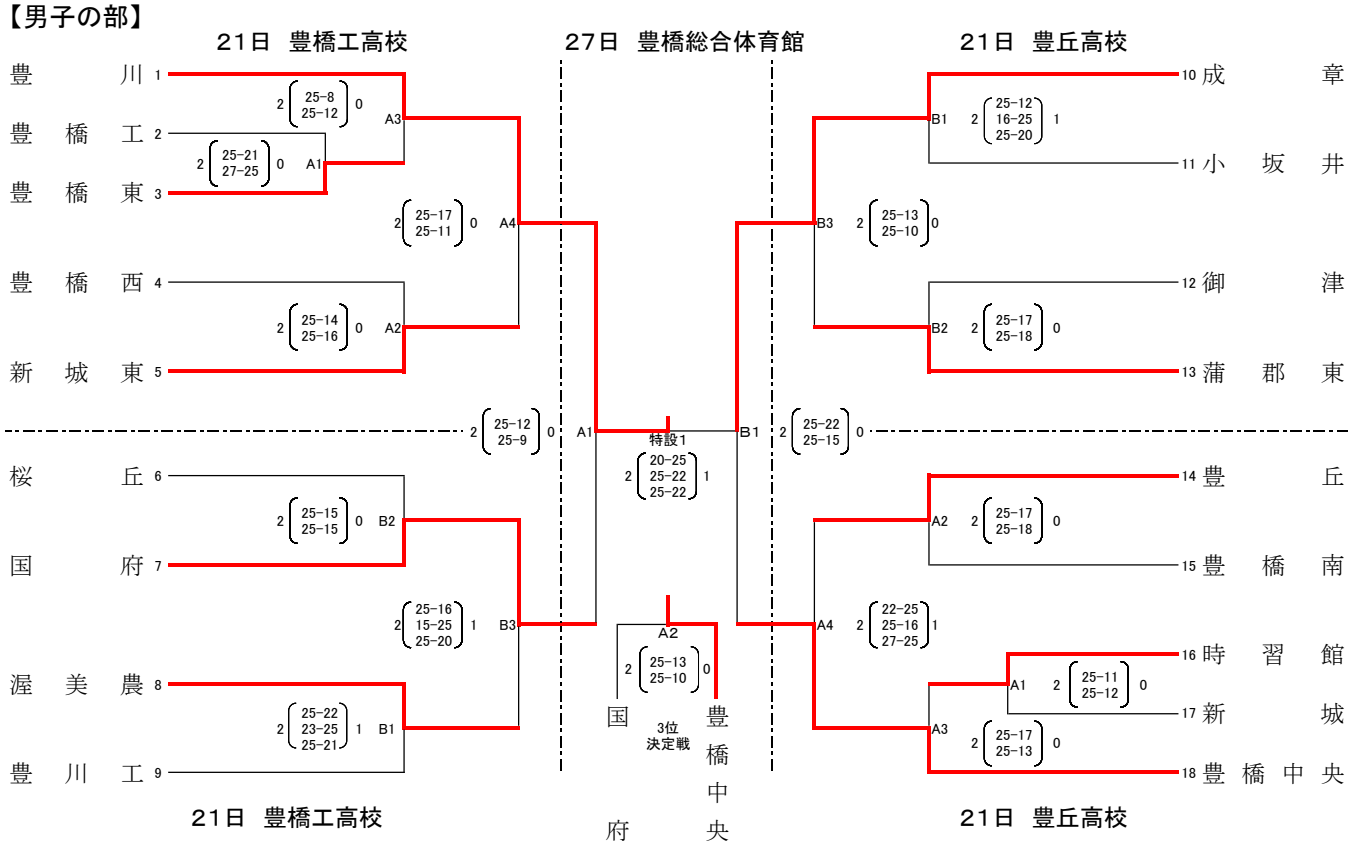

1位	2位	3位	4位
豊川	成章	豊橋中央	国府

【女子の部】

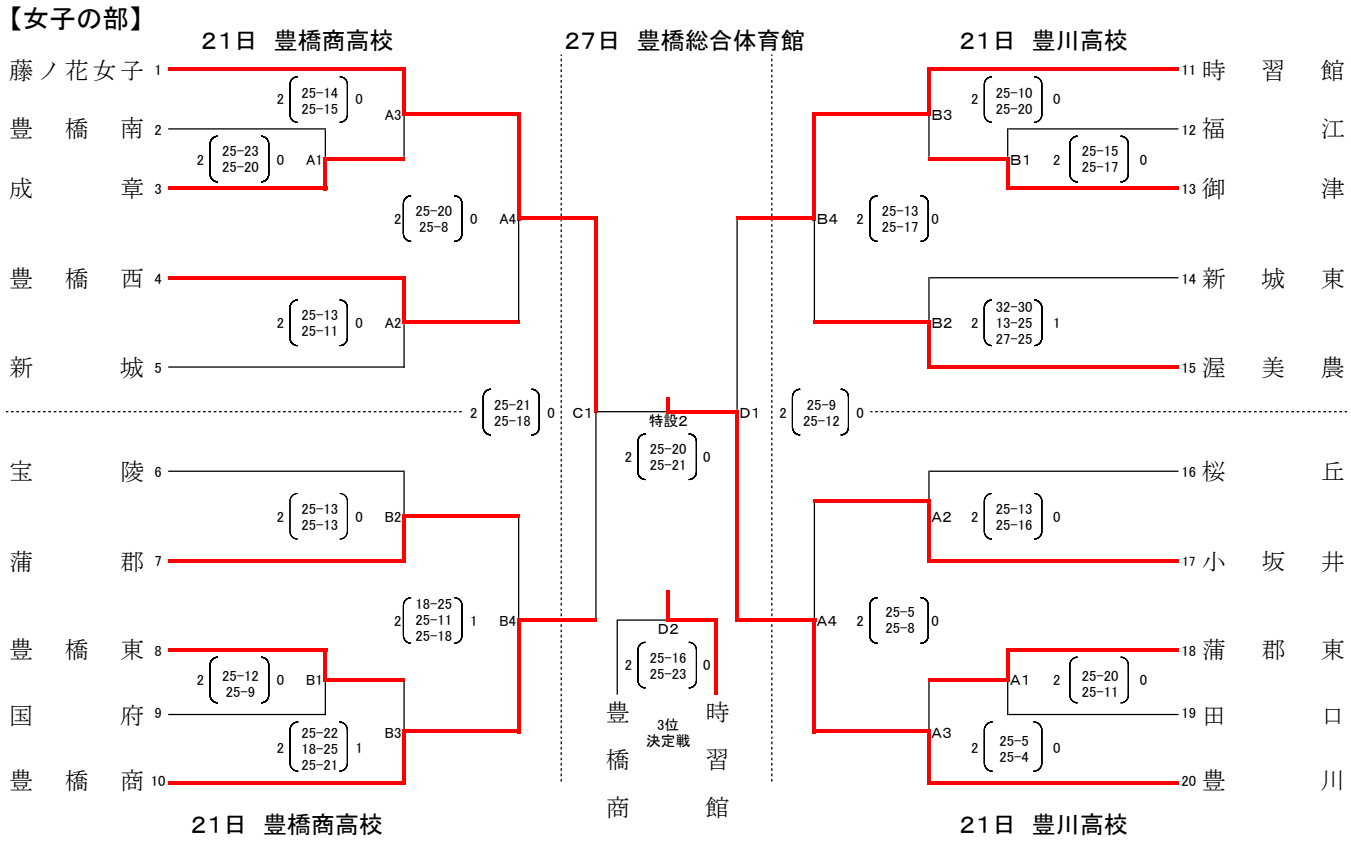

1位	2位	3位	4位
豊川	藤ノ花女子	時習館	豊橋商

豊丘・豊橋中央（女子）は県大会に推薦、男子上位3チーム・女子上位3チームが県大会に出場する。