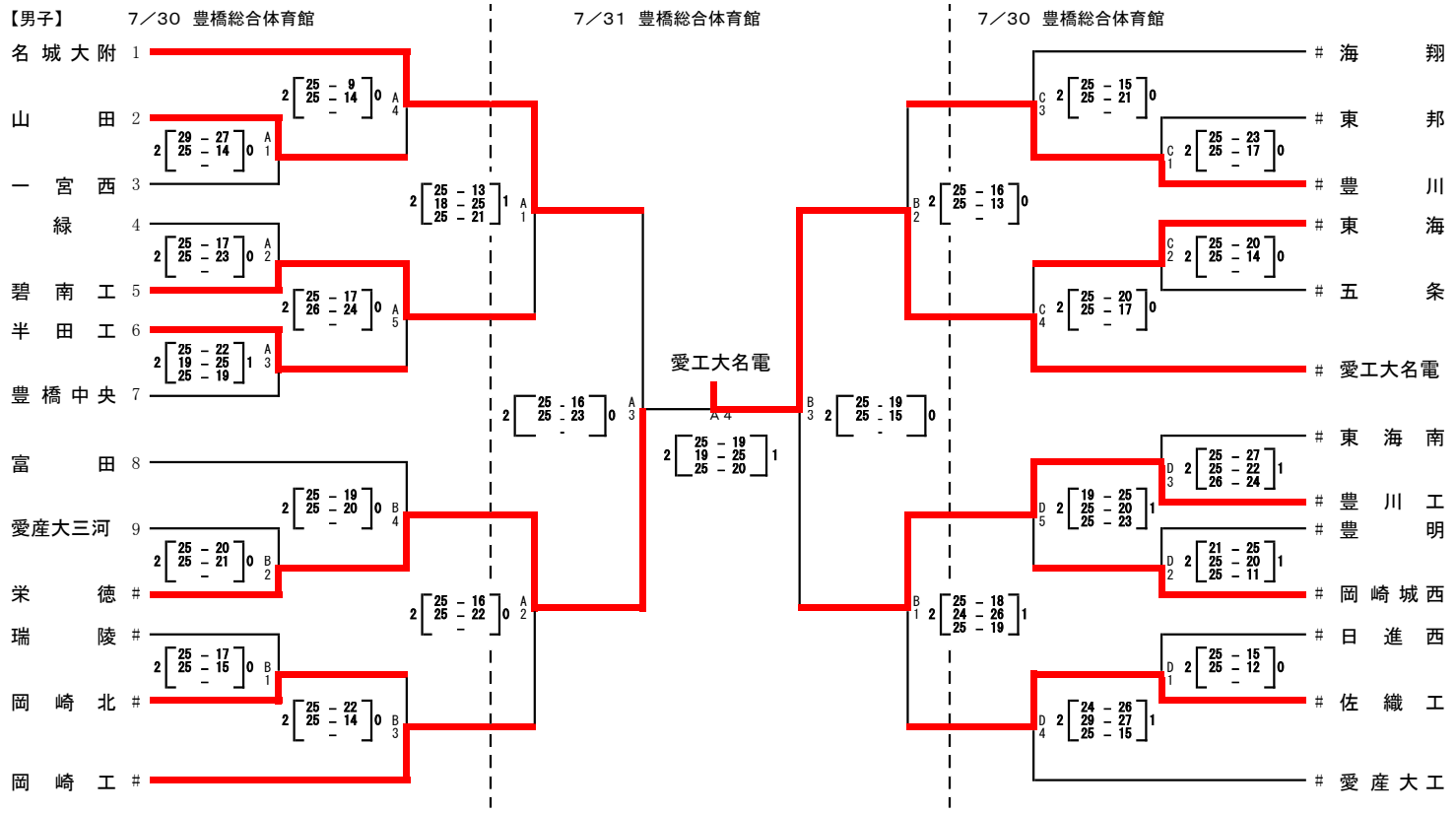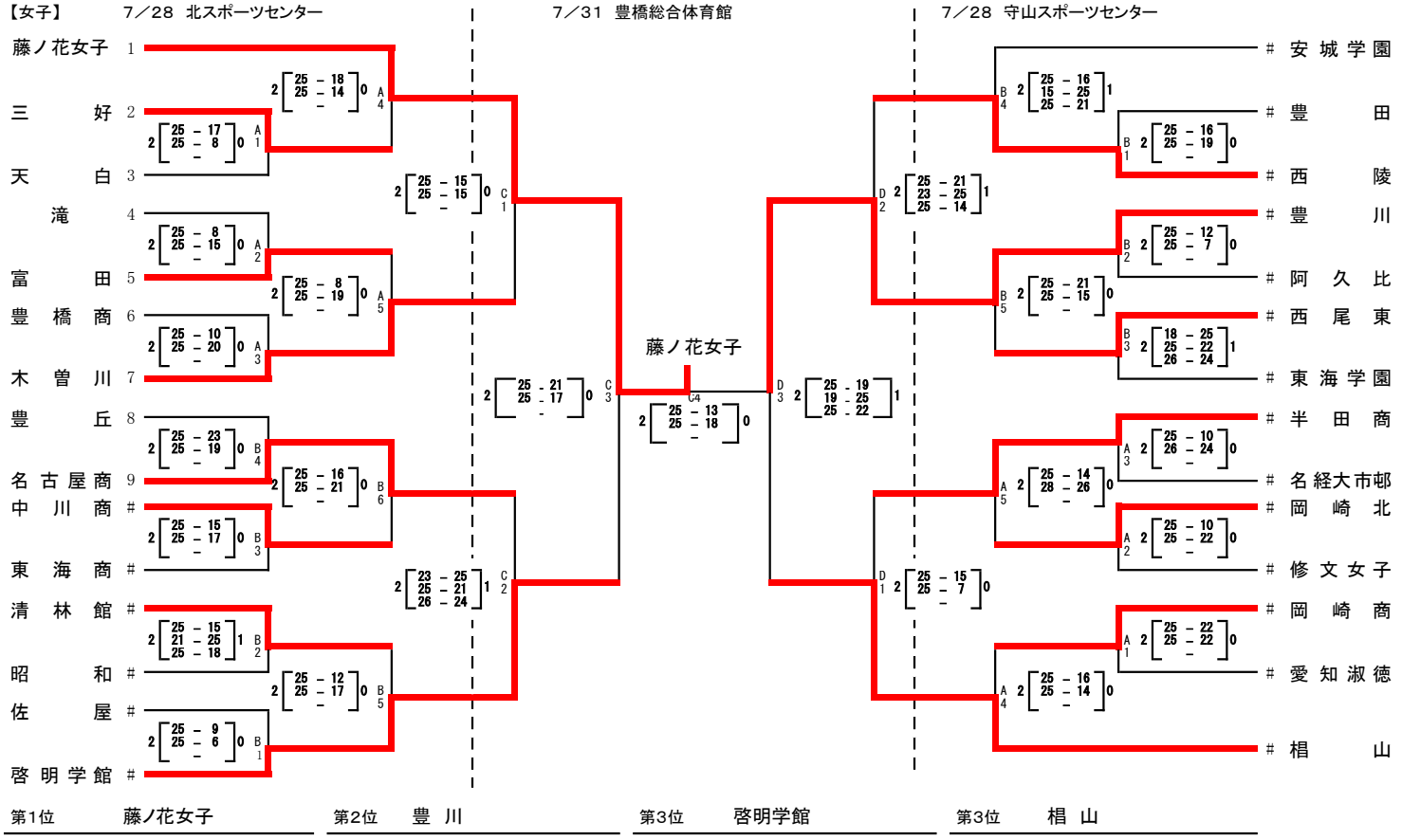平成23年度　愛知県高等学校バレーボール選手権大会