平成２３年度　第８１回全日本９人制バレーボール総合男子選手権大会　愛知県予選会

試合結果

日程　平成23年9月25日
会場　豊田地域文化広場体育館

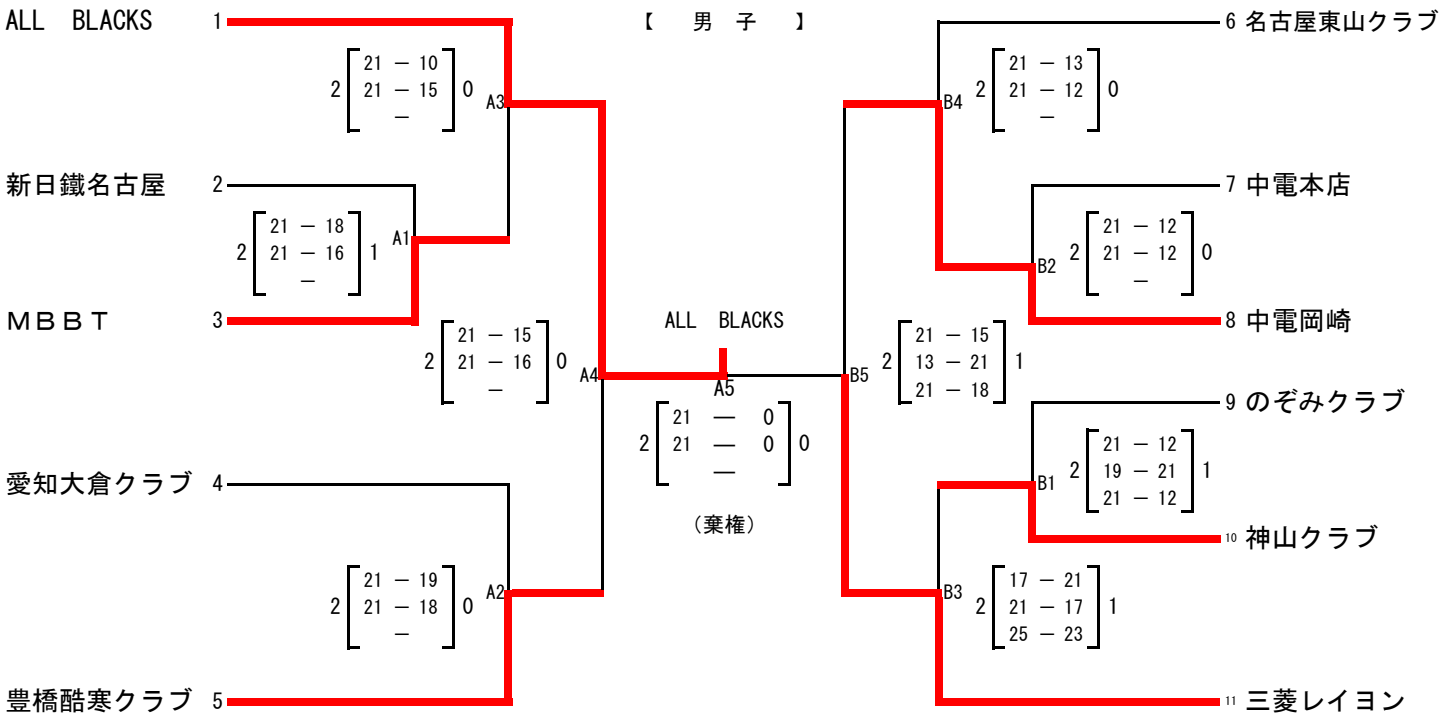

１位 ALL　BLACKS　　２位 三菱レイヨン　　３位　豊橋酷寒クラブ　　３位　中電岡崎

ALL　BLACKS（７年連続８回目）、三菱レイヨン（２１年ぶり９回目）が全国大会に出場

平成２３年度　第８０回全日本９人制バレーボール総合女子選手権大会　愛知県予選会

日程　平成23年10月23日
会場　豊田高岡公園体育館

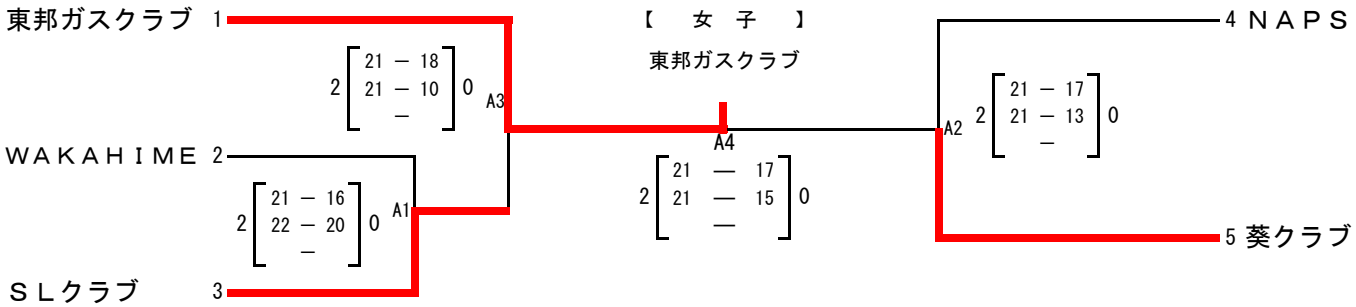

１位 東邦ガスクラブ　　２位 葵クラブ　　３位 ＮＡＰＳ　　３位 ＳＬクラブ

東邦ガスクラブ（２年３回目）が全国大会に出場