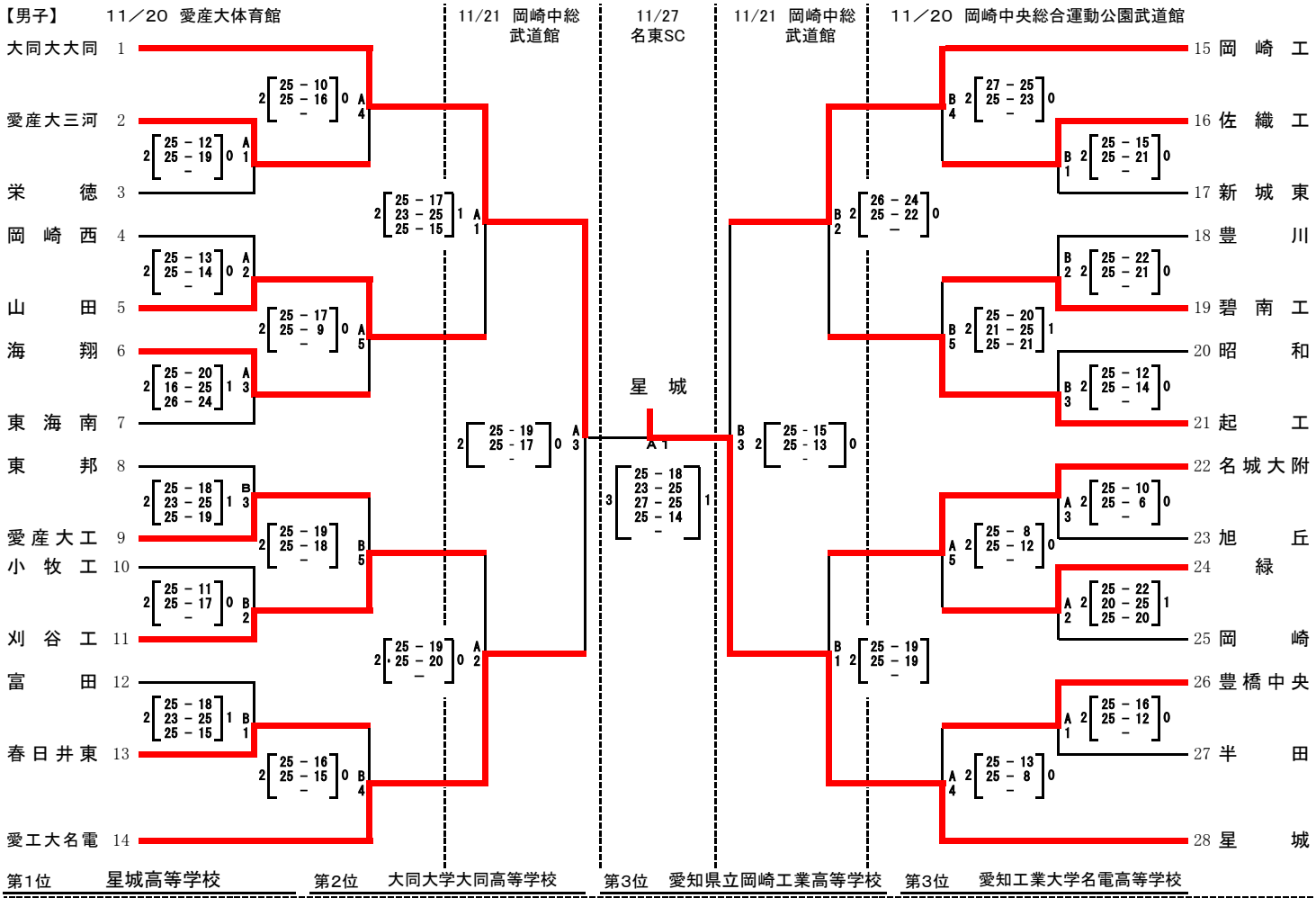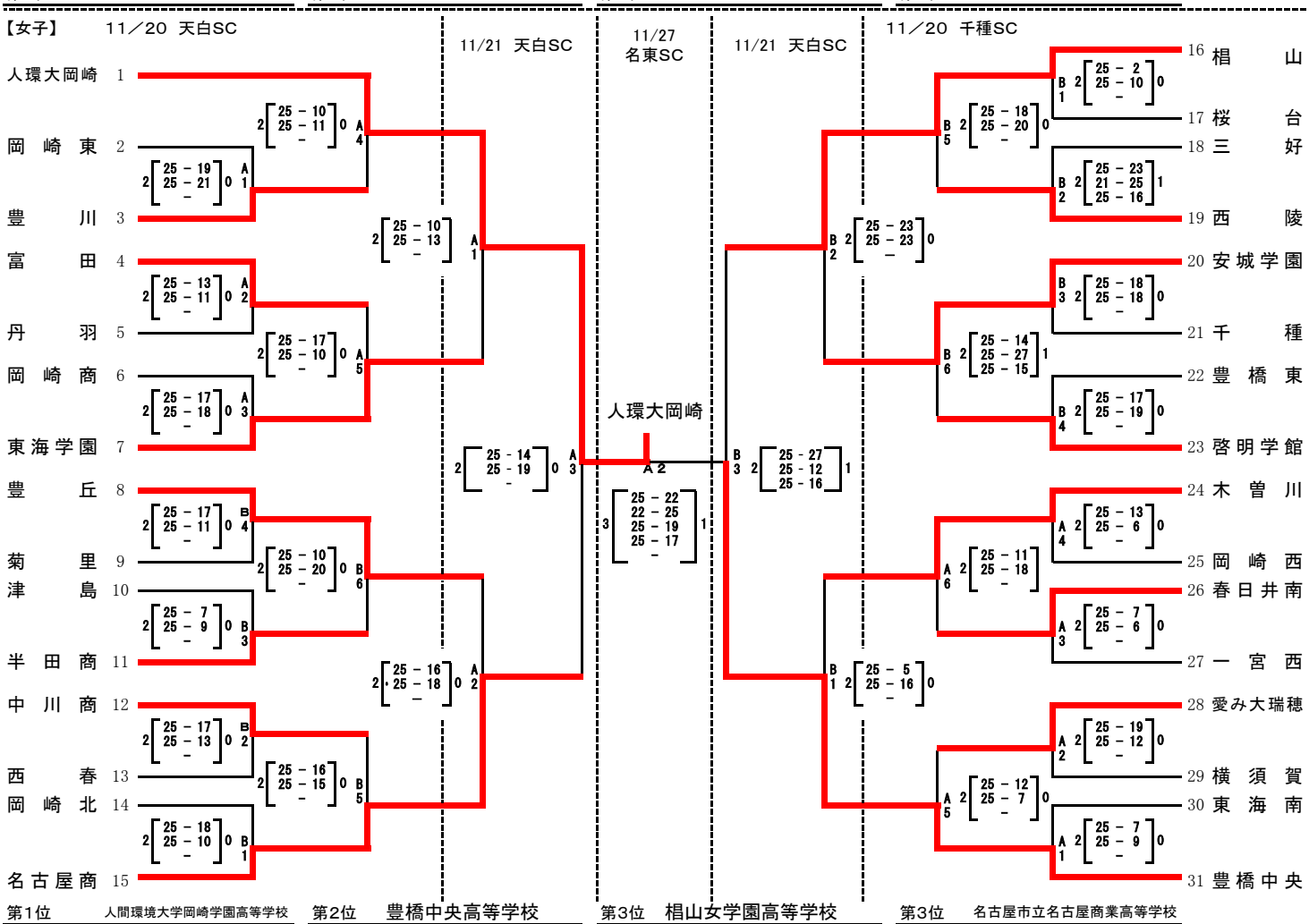第63回全日本バレーボール選手権大会愛知県予選会