第65回 国民体育大会 成年9人制バレーボール　愛知県予選会

日時：平成22年7月4日（日）9：00～
会場：【男子】豊川市　OSG体育館
　　【女子】名古屋市　志段味SL

【男子の部】

試合結果

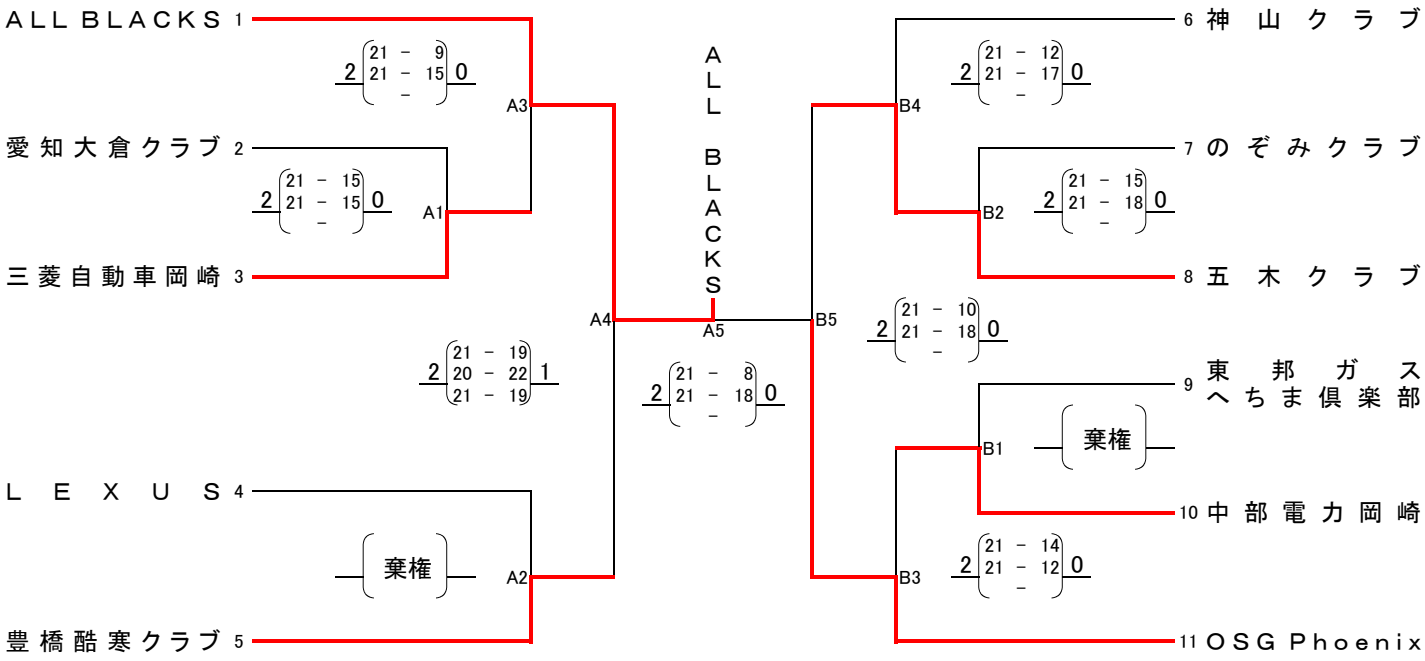

優勝：ALL BLACKS　　2位：OSG Phoenix　　3位：豊橋酷寒クラブ　　3位：五木クラブ

【女子の部】

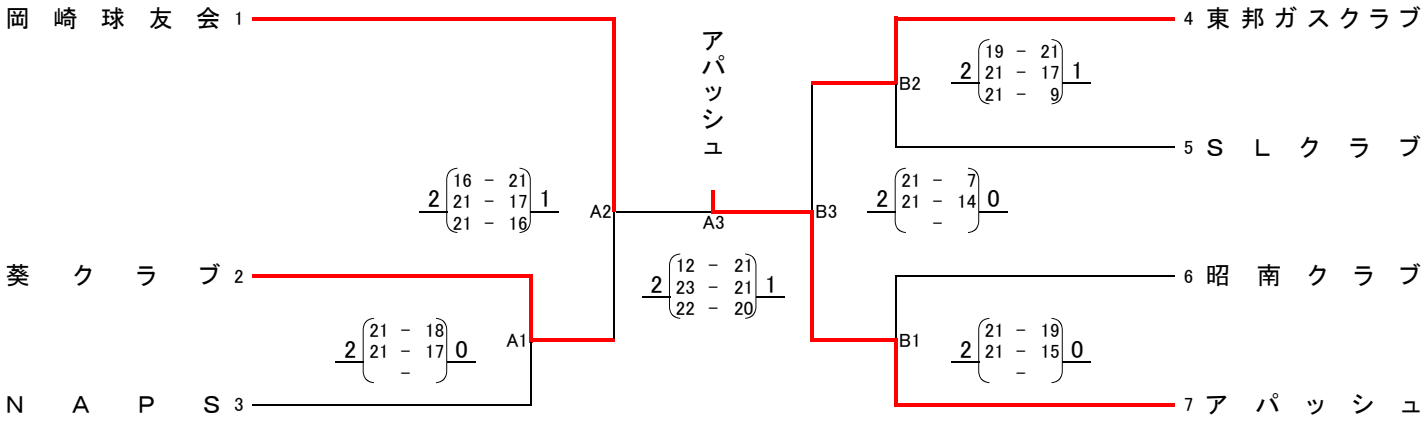

優勝：アパッシュ　　2位：岡崎球友会　　3位：葵クラブ　　3位：東邦ガスクラブ

※男女とも1位チームは8月22日（日）開催の国民体育大会　東海ブロック予選（岐阜県 山県市）に出場する。