2023年度　第20回　東海6･9人制クラブバレーボール男女選手権大会

［期　日］令和5年12月3日（日）
［会　場］津市産業ｽﾎﾟｰﾂｾﾝﾀｰ　サオリーナ（メインアリーナ

［　大会組合せ　］

【6人制男子】

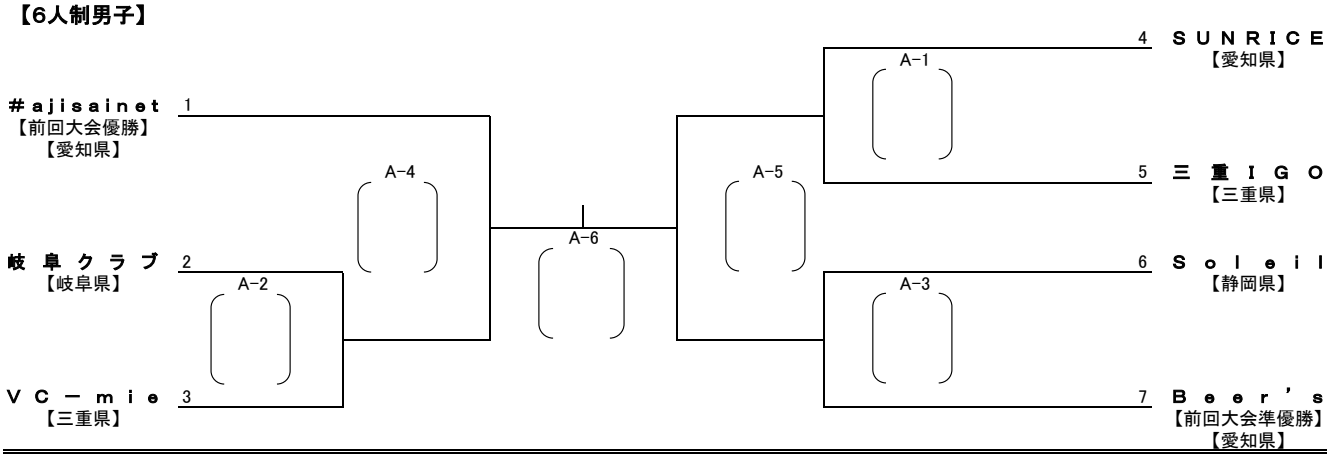

【6人制女子】

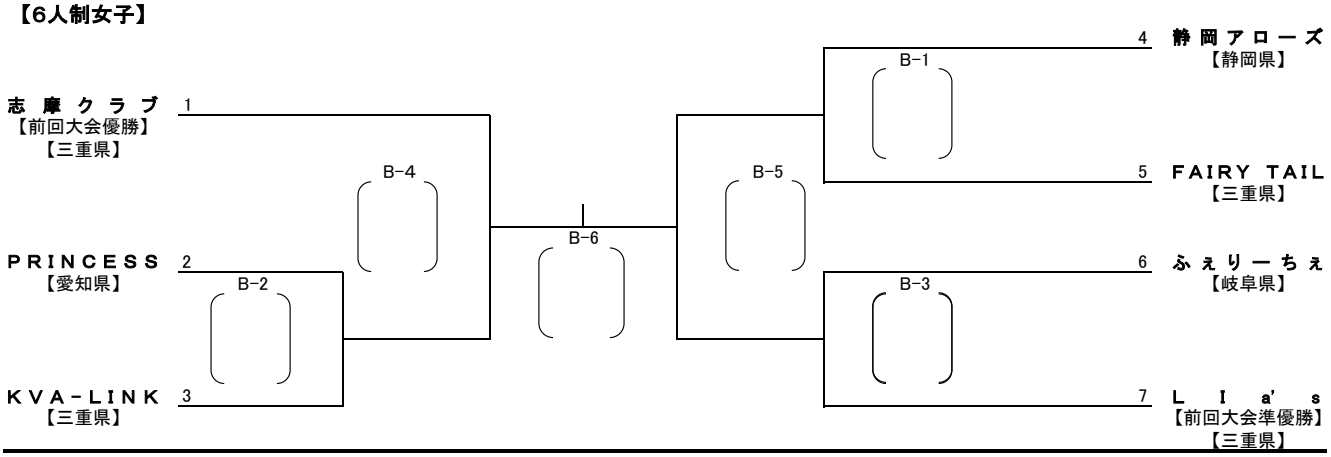

【9人制男子】

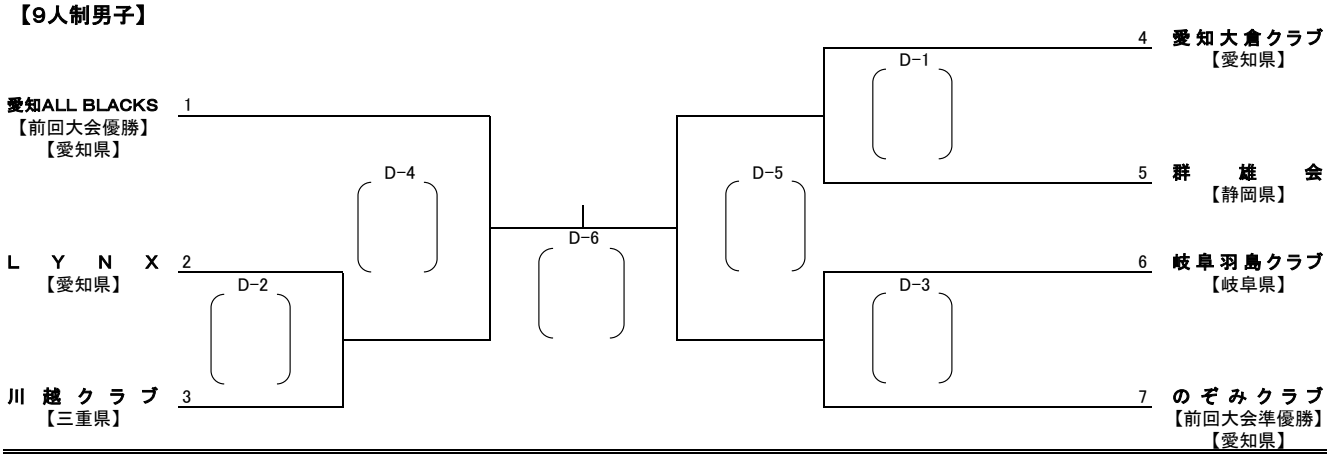
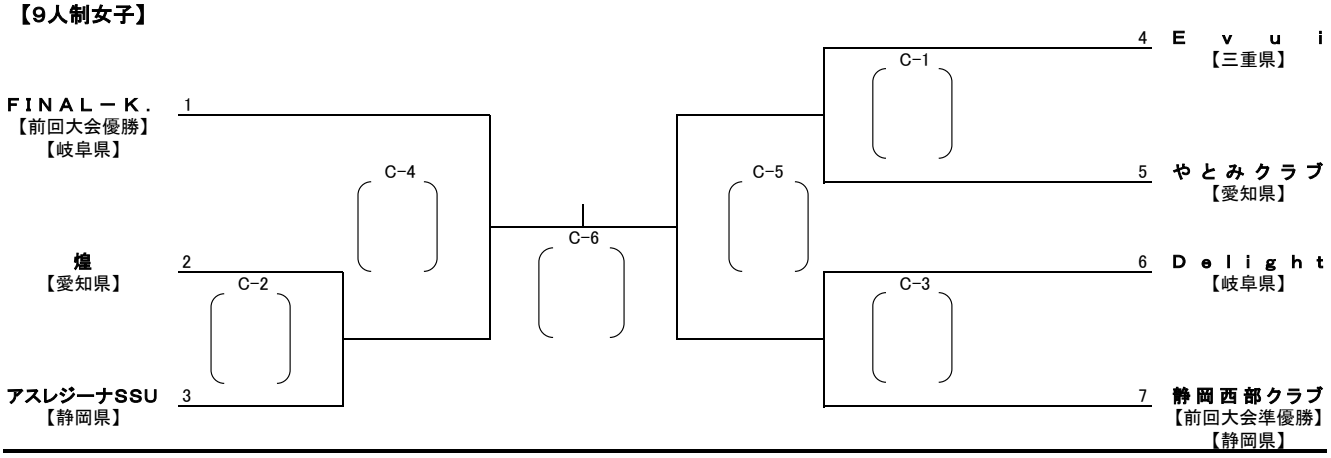
【9人制女子】