平成28年度　第13回　東海6･9人制クラブバレーボール男女選手権大会

月　日　平成28年11月27日（日）
会　場　豊川市総合体育館（A･B･Cコート）
　　農業者トレーニングセンター（D･Eコート）

【6人制男子】

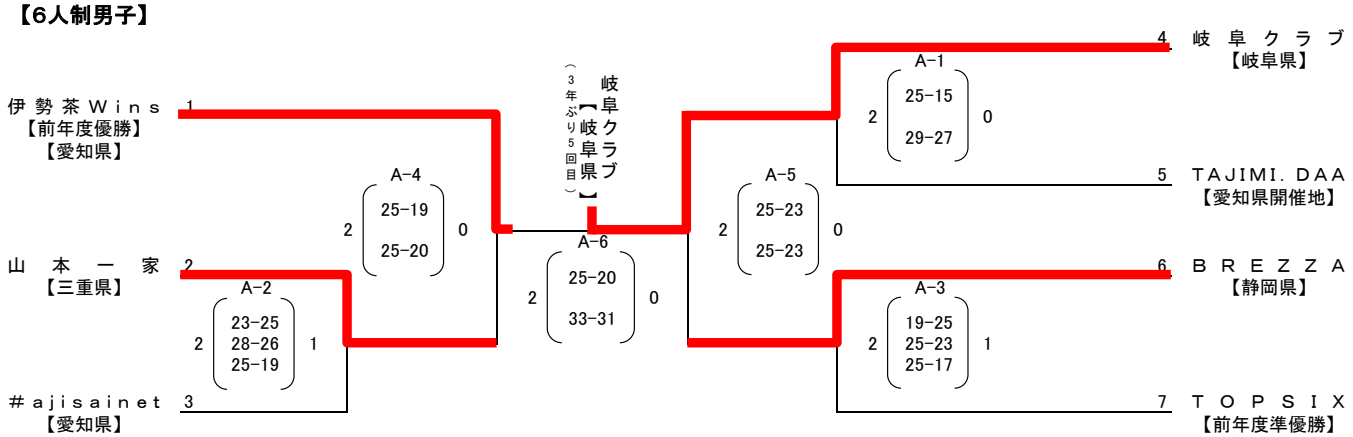

【6人制女子】

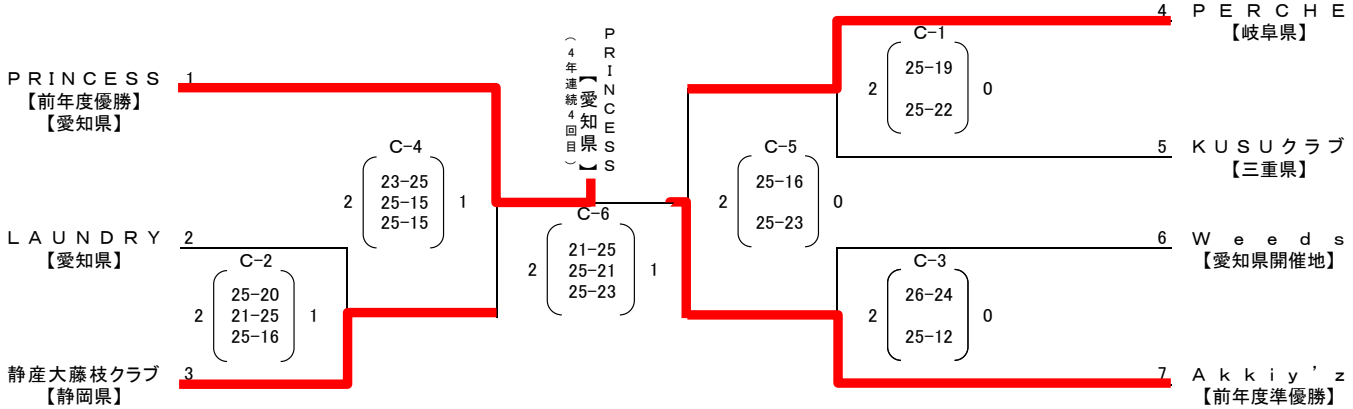

【9人制男子】

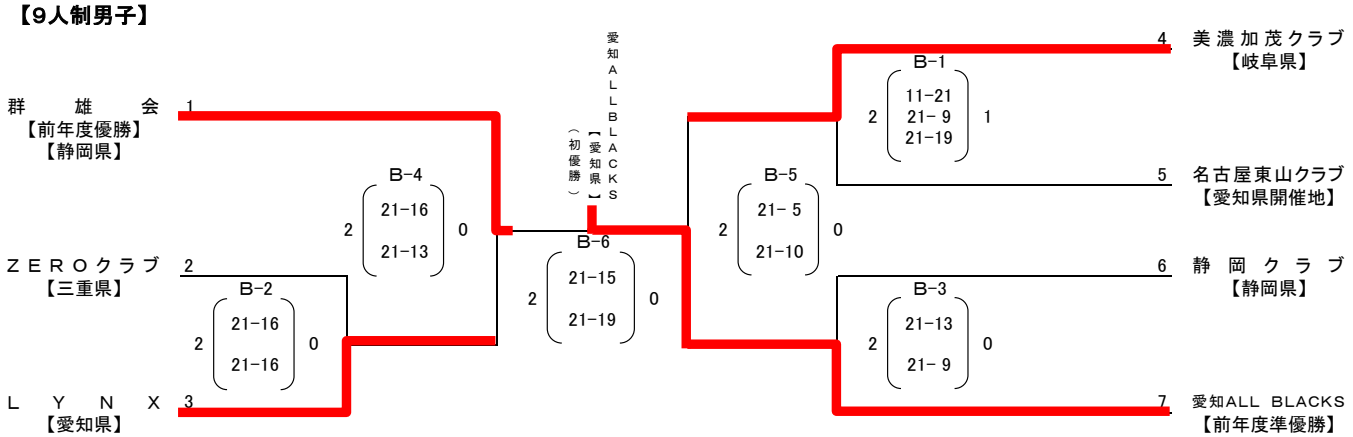
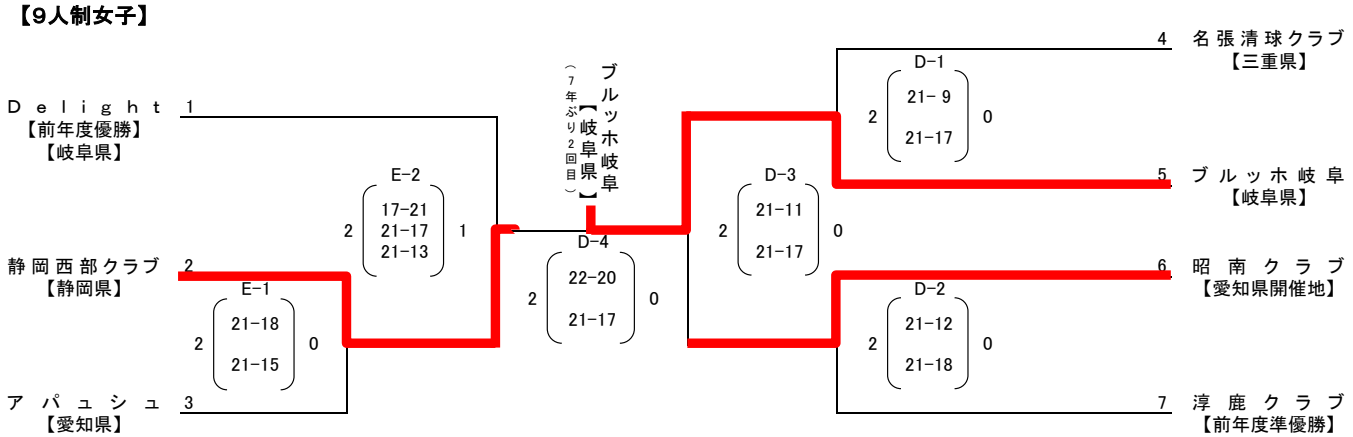
【9人制女子】