平成25年度　第66回　全日本バレーボール高等学校選手権大会　東三河支部予選会

平成25年9月28日（土）　会場　【男子】豊丘高校・豊橋工業高校　【女子】時習館高校・豊橋商業高校

平成25年9月29日（日）　会場　【男女】豊丘高校

【男子の部】

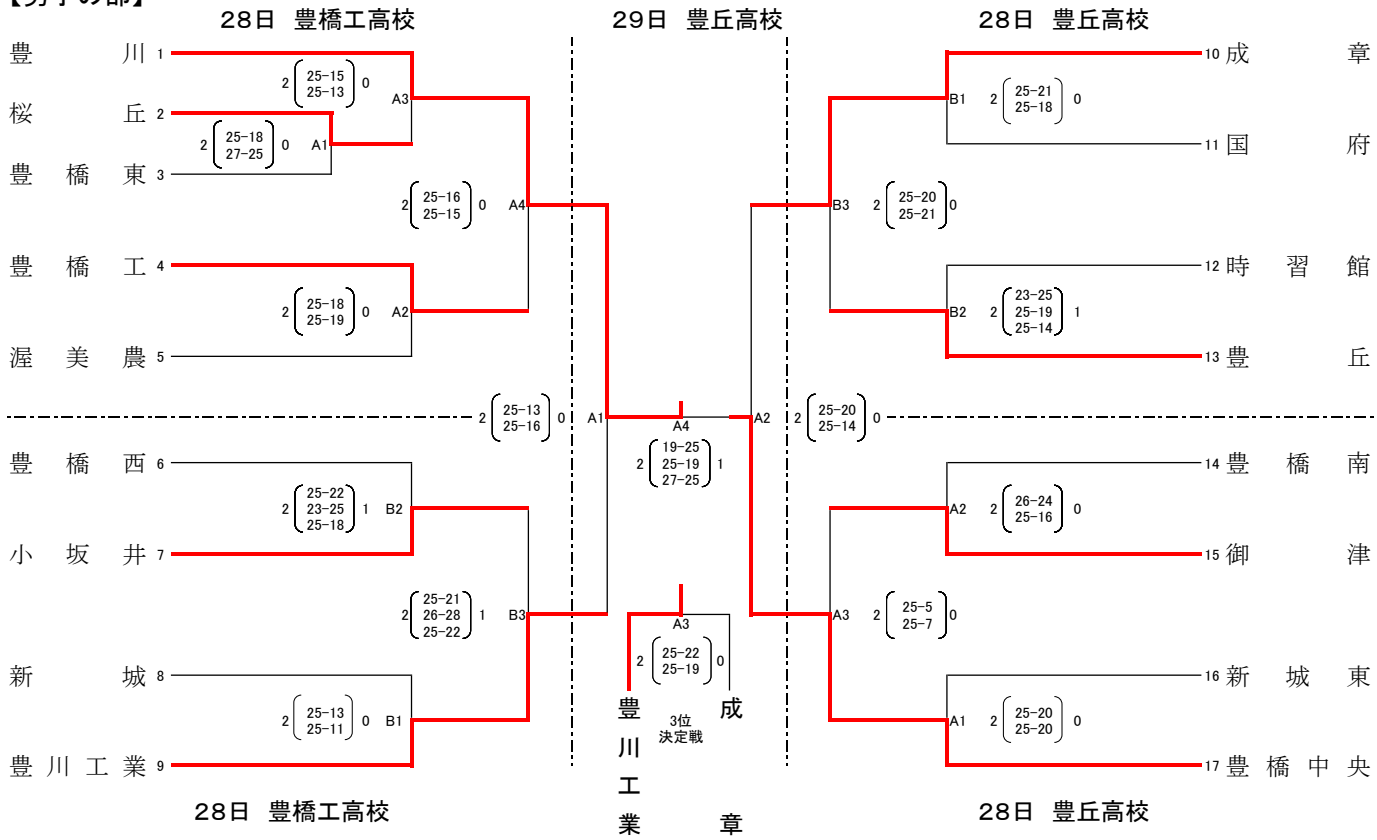

1位	2位	3位	4位
豊川	豊橋中央	豊川工業	成章

【女子の部】

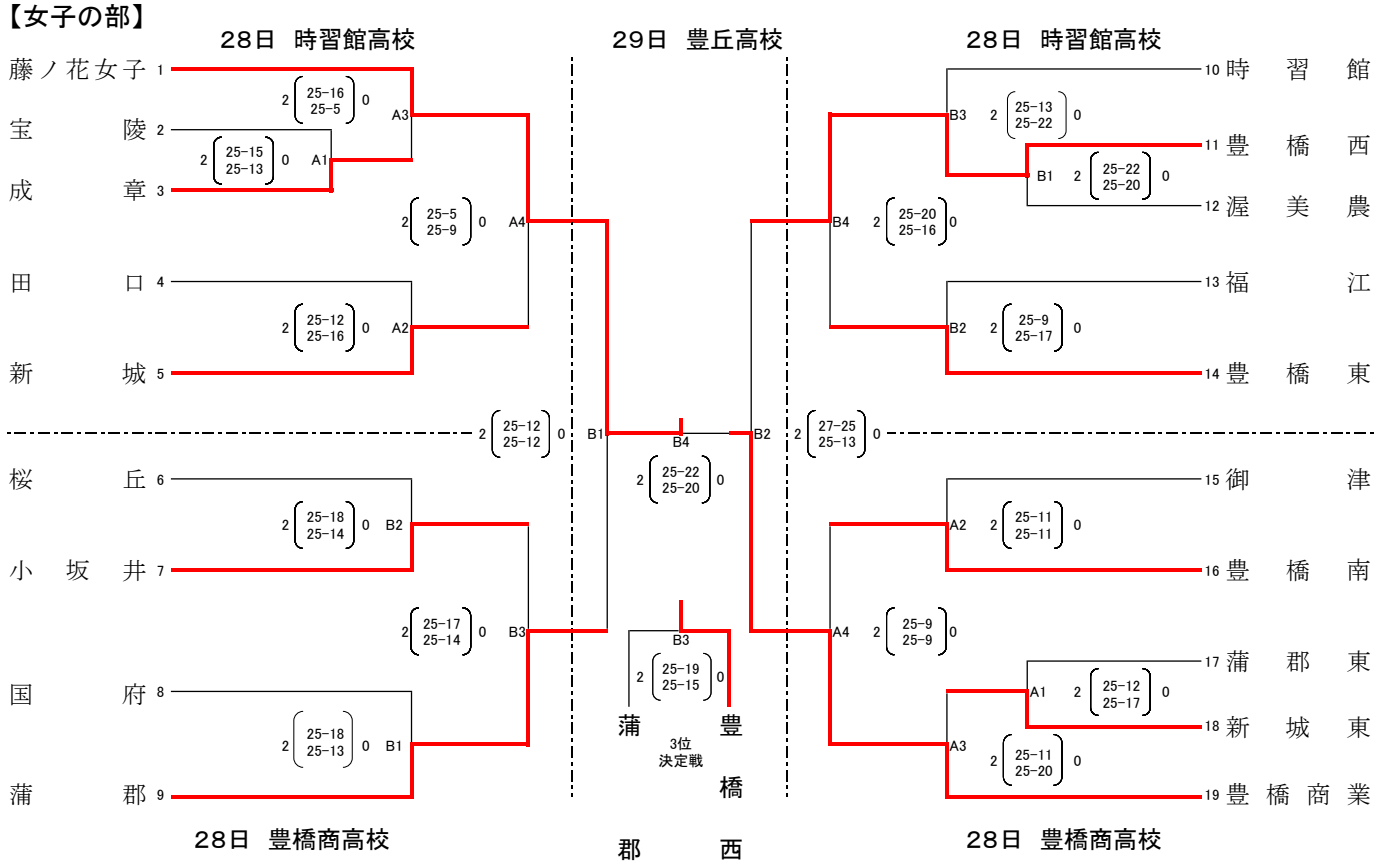

1位	2位	3位	4位
藤ノ花女子	豊橋商業	豊橋西	蒲郡

豊丘・豊橋中央・豊川（女子）は県大会に推薦、男子上位3チーム・女子上位3チームが県大会に出場する。